종합화재감시시스템

씨엔이지에스 본사

Total Fire Prevention System

혁신적인 소방 방재 서비스 제공을 위해 기업부설연구소와
더불어 대학 및 외부연구기관과 우수한 기술네트워크를 구성하고 있으며
첨단의 기술과 지치지 않는 열정을 가지고 소방산업의 발전에 기여하고,
국민 삶의 질을 개선하기 위해 최선을 다합니다.

CNEGS
주식회사 씨엔이지에스

ISO 9001:2015 · 중소벤처기업부 · MAIN Biz · INNOBIZ 기술혁신형중소기업 · KIBO · KFI · 국립전파연구원 National Radio Research Agency

동부산 힐튼호텔(2017 준공 CNS-3100 아날로그 시스템)

CNEGS
주식회사 씨엔이지에스

내일의 기술을 연구하는 CNEGS 가 고객의 행복을 안전하게 지켜드립니다.

'Safe & Saving'을 실현하여 안전을 선도하는 기술, 오랜 노하우가 축적된 기술로 행복을 전하는 서비스와 경제적, 합리적, 종합적인 안전컨실팅을 CNEGS 와 함께 하십시오.

(주)씨엔이지에스는 사회적인 책임과 사명감으로 안전한 방재서비스를 제공하며, 높은 신뢰성과 안정성을 갖춘 소방제품을 개발하기 위하여 최선을 다하고 있습니다. 이는 단순히 생명과 재산을 위협하는 화재를 예방하는데 그치는 게 아니라 국민들이 일상의 삶을 영유하고, 더욱 편안한 생활을 누릴 수 있도록 하기 위한 것입니다.
(주)씨엔이지에스는 혁신적인 소방 방재 서비스를 제공하기 위해 지속적으로 노력하고 있습니다.
또한, (주)씨엔이지에스는 종합적인 소방전문기업으로서,
소방산업의 Global Leading Company가 되고자 하는 목표를 가지고 있습니다.
(주)씨엔이지에스는 기업부설연구소와 더불어 대학 및 외부연구기관과
우수한 기술네트워크를 구성하고 있으며 향후 뛰어난 소방제품을 통하여 가장 안전한 생활환경을 제공할 것입니다.
(주)씨엔이지에스는 최첨단의 기술과 지치지 않는 열정을 가지고 소방산업의 발전에 기여하고 국민 삶의 질을 개선하기 위해 최선을 다하고 있습니다.
(주)씨엔이지에스에 대한 여러분의 각별한 관심과 애정을 부탁드리면서
최고의 제품과 전문시공 및 다양한 서비스를 제공하도록 최선을 다하겠습니다.

감사합니다.

Company's business

CNEGS
주식회사 씨엔이지에스

건설공사

40여년간 쌓여온 노하우를 바탕으로
국내 메이저 건설사와 파트너십을 유지
기계, 전기소방 분야 착공에서
준공까지 총괄진행

국내영업

'먼저 찾아가는 서비스' 슬로건을
기반으로 제품판매, 현장검토 등의
서비스 제공

제조사업

R형수신기부터 감지기까지
자동화재탐지설비 전반을 자체생산

해외사업

PT.CNEX INDONESIA 법인으로,
전문 시공능력 겸비한 해외 인력보유

Company's history

1980~1999

1981. 10	충남전기 설립
1984. 10	소방용 기계기구 제조허가 취득
1987. 02	본사 공장신축(서울시 금천구 독산동 1006-3)
1991. 07	법인전환(충남전기 - 충남방재공업주식회사)
1999. 11	전문 소방시설공사업 취득(기계, 전기)

2000~2009

2000. 01	상호변경 주식회사 씨엔이지에스 (CNEGS CO.,LTD.)
2000. 02	ISO 9001 인증
2000. 06	한국 소방검정공사장 표창
2003. 03	기업부설연구소 인정
2003. 08	신기술 벤처기업 인증 (한국산업기술평가원, 서울지방중소기업청)
2004. 06	행정자치부장관상 수상
2004. 08	FILK마크인증 획득
2004. 11	산업자원부 주관 텔레매트릭스 부문 소방감지기관련 연구개발기업 선정
2004. 12	기술혁신형 중소기업(INNO-BIZ) 선정

2010~2019

2010. 05	CE인증 (수신기, 중계기, 감지기)
2011. 09	인도네시아 지사 설립
2012. 10	인도네시아 '한국타이어 찌까랑' 공사수주
2013. 03	인도네시아 '포스코제철 찔레곤' 공장수주
2014. 05	신 사옥 이전(경기도 안양시 현 위치)
2015. 10	일학습병행제 실시(한국산업기술대학, 평촌공고)
2016. 10	KT텔레캅 MOU(해외 시큐리티 사업) 체결
2017. 12	안양시 우수기업 선정
2017. 12	Vision 선포식 ' 소방은 서비스다. 먼저 찾아가는 서비스'
2018. 04	소방시설관리업 등록
2018. 06	경영혁신형 중소기업(MAIN-BIZ) 선정
2018. 06	기술평가 우수기업 인증(NICE 평가정보)
2018. 09	일학습병행 우수사례 경진대회 최우수상 수상(고용노동부)
2018. 12	전파인증제도 KC 인증마크 획득
2019. 01	청년친화 강소기업 선정(고용노동부)
2019. 02	고용노동부장관(이재갑)본사 방문

2020~현재

2020.01	이종훈 대표이사 취임
2021.01	인도네시아 '현대자동차 완성차공장' 납품
2021.08	제13회 소방산업대상 발명진흥회장상 수상

Project Record

Factory

(주)아메코
고려항업
농심녹산공장
유니온스틸
동국화공
대선주조기장공장
도쿄일렉트론코리아
삼익THK
성우하이텍금형공장
아시아냉장제2공장
우진산전오창공장
월드비전
제일산업광주공장
조일알미늄
기린산업당진공장
풍강공장
한국수출포장공업대전공장
해원엠에스씨순천공장
CJ제일제당인천3공장
SGC솔루션논산공장
포스코공장
SG한국삼공익산공장
고려아연온산제련소1공장
스타코신항만공장
대한소결금속
코렌스이엠공장
진광화학공장
인도네시아현대자동차공장 외 다수

Educational Research Facilities

세정초등학교
수원보훈교육연구원
숭실대학교
양진중학교
오송초등학교
용화여자고등학교
원동초등학교
원일초등학교
월광기독학교함평캠퍼스
율하초등학교
은빛초등학교
이산고등학교
인제대학교김해캠퍼스
장흥중학교
전남대국동캠퍼스협동관
전남목포석현초등학교
정자초등학교
조일고등학교소방안전학과실습실
주촌초등학교
진접도서관
포레시아코리아R&D센터
포항양덕초등학교
학천초등학교
한국기계연구원대구융합기술연구센터
한국노총중앙교육원
한국전기연구원광주분원
한국화학융합시험연구원과천청사
한남대학교창업보육센터
한동대학교뉴턴홀
한동대학교파워플랜트
한율초등학교
한전KPS인재개발원
해운대도서관
향동숲내초등학교
BC컬리지잇서초캠퍼스
DMC산학협력연구센터
가양초등학교
가촌초등학교
갈매고등학교
검바위초등학교
경기도보건환경연구원
경남정보대학교
경산의삽살개육종연구소
구리여자고등학교
국립부산해사고등학교
국방대학교
군산대학교
대전과학기술대학교
동아대학교부민캠퍼스
동아대학교부민캠퍼스박물관
동아대학교부민캠퍼스법학전문대학원
동아대학교부민캠퍼스종합강의동
롯데케미칼연구소
반곡중학교
반곡초등학교
방재시험연구원
백석대학교
범한기술원
부용초등학교
산마루초등학교
서연중학교
성암초등학교
영월마이스터고등학교 외 다수


인도네시아 한국타이어 생산공장

국내최초 소방전문고등학교 시설조성 공사

Apartment House

가평읍내리코아루공동주택
경북구미문성태완노블리안
경북상주냉림동신성미소지움더퍼스트
경산하양우미린
고덕강일공공주택13차
고성서외행복주택
고양지축S-1BL영구임대주택
광명하안주공13차
광주소촌동국제미소래3차
광주호남동중우아팰리스
구평부영6차
남양주오남성도르피스더스테이
대구방촌동태왕아너스
동해한국아델리움
방촌동세영리첼
서울노원동방학동주상복합
성남신동아파라디움
세곡2보금자리도시형생활주택
세종중심복합도시4-2생활권P2M4BL
송파마에스트로
양산물금읍범어리연립주택
여수학동스위트엠오피스텔
영광금호어울림
영주가흥더리브스위트엠2공구
원주흥업B-1BL전기공사2공구
위례호반가든하임
이천코아루휴티스1차
이천코아루휴티스2차
인천검단1차우미린AB15-1BL
일로신화휴리브
전남광주호남동중우아팰리스
전남여수웅천부영2-1,2BL
좌천2구역공사1,2지구
중흥S클래스고운라피네
진주강남동일동미라주
창원가포S-1BL
천안불당코아루와이드시티
철원갈말1BL건설공사1공구
초량베스티움센트럴베이
춘천우두이지더원
충남서산테크노밸리A3-ABL우미건설
충북청주동남우미건설2차
충정로유앤미
파주운정3A30BL
평택고덕A-1BL전기공사6공구
동탄복합환승시설중심앵커BL
휘경동행복주택
힐스테이트학익
광양목성A-1, A-2BL
남천동주거복합시설
당진수청2지구RM4BL지엔하임
문경모전코아루노블36
부산신항만7BL부영
서울양원지구C-3BL뉴스테이산업
세종행정중심복합도시1-5생활권
아산모종2차삼일파라뷰
아산배방2차우방아이유쉘1차
양주옥정A11-1BL중흥S클래스
양주옥정A11-3BL중흥S클래스
여수웅천더마린파크애시앙1차
여수웅천더마린파크애시앙2차
원주골드클래스
위례신도시A3-2BL우미린2차
인천검단동양파라곤2차
인천불로대광로제비앙
전남광주무등산골드클래스2차
전주1산단A-1BL행복주택
충남도청(내포)신도시RH10-1,2BL
서울삼성동역세권2030청년주택
시흥장현A-9BL행복주택
청량리4구역롯데SKY-L65 외 다수

Other

미사강변노블레스빌딩
평촌아이에스비즈타워
스타레이크더테라스
판교창조경제밸리기업지원허브
양주우리병원
한국도로공사진천영업소
KBI지식산업센터
남양휴튼엠브지이
방학동CGV(모비우스스퀘어)
목포락희호텔
IBK기업은행 수지IT센터
ICC제주국제컨벤션센터
경주터널
광명롯데아울렛
롯데아울렛광주수완
롯데아울렛대구율하
동탄롯데케슬베네치아
문경1,2터널
부산대학교병원
부영빌딩(본사)
서울지방경찰청
여수세계박람회국제관
울산전시컨벤션센터
임실군청
전남목포경찰서
진해로지스틱스5,6BL(쿠팡)
한국가스공사인천지역본부
LH주택공사전북,충북본부
현대모터스튜디오고양 외 다수


청량리역 롯데캐슬 SKY-L65

고양현대모터스튜디오

Total Fire Prevention System

Contents

R형 시스템 비교

17인치 1280x1024 고해상도 LCD 화면을 채택하여 이벤트 발생과 진행을 평면, 입면도를 통해 한눈에 확인 가능합니다.
WINDOWS OS기반의 그래픽 인터페이스를 적용하여 마우스 클릭만으로 시스템과 경보, 소화 설비의 관리, 제어, 운용, 검색 등을 쉽고, 섬세하게 제어 가능합니다.
19인치 RACK 프레임 기반으로 모듈화된 판넬, 내장형 하드웨어, 프린터, 메인스위치 등이 배치되었고, 개폐부를 투명유리로 구성하여 시안성을 확보 하였습니다.

구분	CNS-3100-GR	CNS-3100	CNS-2100
외형			
운영체제	Windows OS	Windows OS	Windows OS
형식승인번호	수21-2	수17-6	수05-03-2
Display	17"인치LCD	17"인치LCD	17"인치LCD
제품크기	600mm(W)x2000mm(H)x600mm(D)(바퀴제외)		
중량	125Kg	125Kg	120Kg
색상	5Y/7-1(변경가능)	5Y/7-1(변경가능)	5Y/7-1(변경가능)
프린터	레이저프린터	레이저프린터	레이저프린터
방재일지기록용량	999만회이상	999만회이상	10,000만회
예비전원	Ni-Cd 24V 7200mAh	Ni-Cd 24V 7200mAh	Ni-Cd 24V 7200mAh
통신방식	Two Wired Analog Loop, Polling Address		Can Protocol
비상방송방식	통신/접점	통신/접점	통신/접점
통신속도	9600bps	9600bps	100Kbps
중계반연결수량	8	8	-
중계반당최대LOOP수	150	150	-
Network방식	Ethernet / 광통신	Ethernet / 광통신	-
축적기능	O	O	O
아날로그감지기연결	O	O	-
회로시험기능	O	O	O
설비동작기능	O	O	O
통신거리	1.2Km	1.2Km	1.2Km
주위환경	-10~45°C 습도 : 10~93%		
콘트롤데스크연결	O	-	-
원격모니터링연결	O	O	-
통합관제연결	O	-	-
설치기준	자동화재탐지설비 및 시각경보장치의 화재안전기준 (NFSC203) 제 5조		

통신 시스템 구성도

· 중계방식 구성

중계반을 사용한 구성은 1Pair의 통신선으로
8대의 중계반을 연결하여 기본 32계통,
최대 80계통까지 구성 가능 합니다.

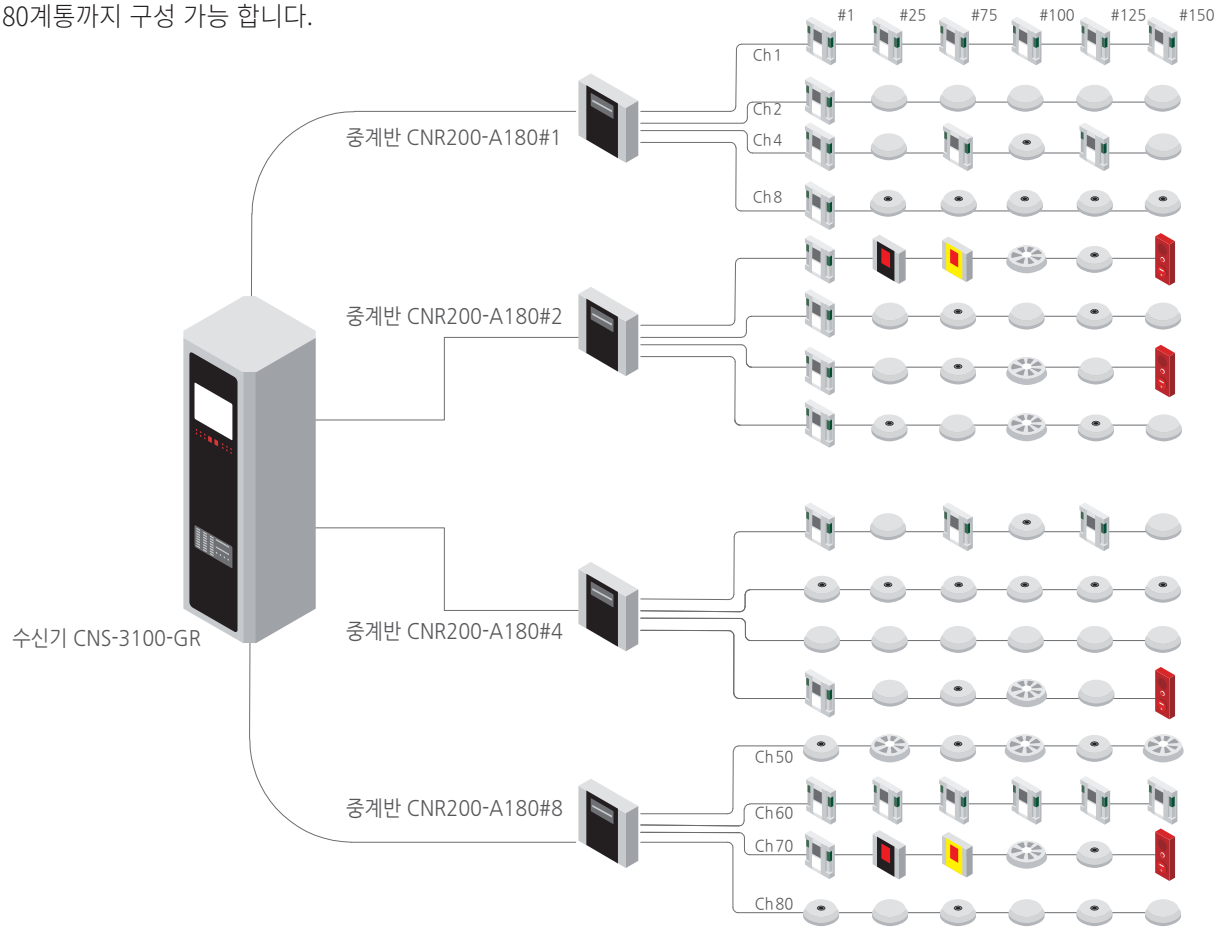

· 단일방식 구성

소규모 현장에 적합한 단일방식 구성은
기본 16계통으로 구성되며
최대 32계통까지 구성 가능합니다.

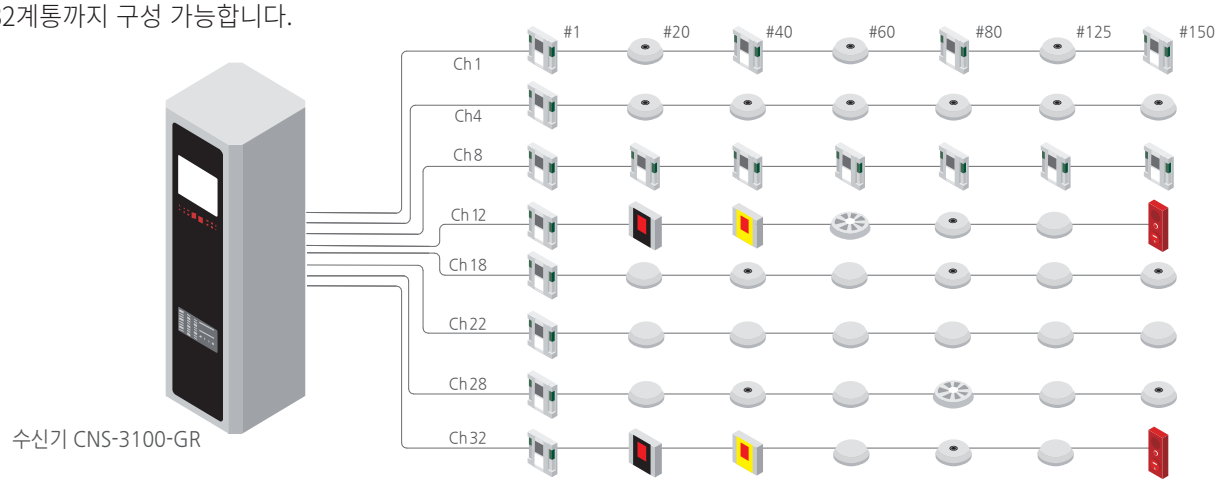

수신기 NETWORK 구성(CNS-RVIEWER)

· 다중제어 방식

· 하나의 사업장에 여러 지역에서 컨트롤이 필요한 경우 사용되는 방식으로, 국내의 모든 현장에 적용
· 마스터, 서브 구분 없이 다수의 방향으로 제어
· TCP/IP방식의 손쉬운 구성, 편리한 관리, 보수
· Ethernet 또는 광통신 방식 선택
· 최대 254대까지의 무한대 구성 가능
· 인터넷 망 사용으로, 전국 어느 곳에서나 지사, 본사 개념 없이 하나의 Network로 구성

수신기 NETWORK 구성(CNS-RVIEWER)

· 다수의 수신기를 한곳에서 모든 기능 제어

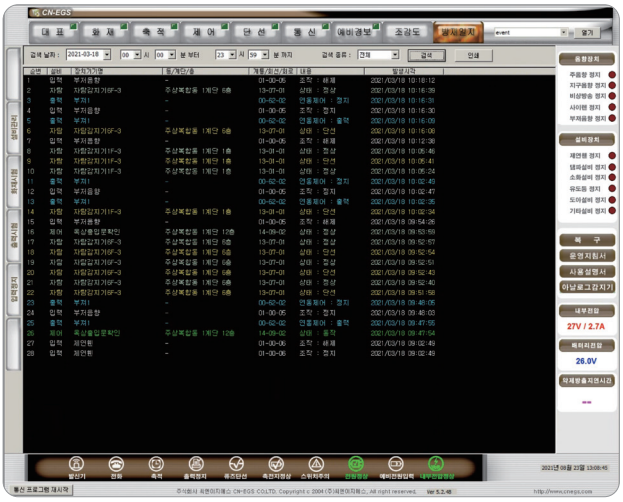

방재일지 탐색 가능

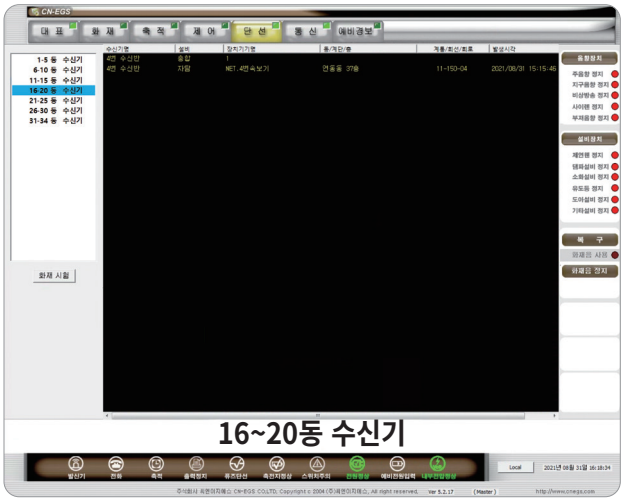

타 구역 수신기 컨트롤 가능

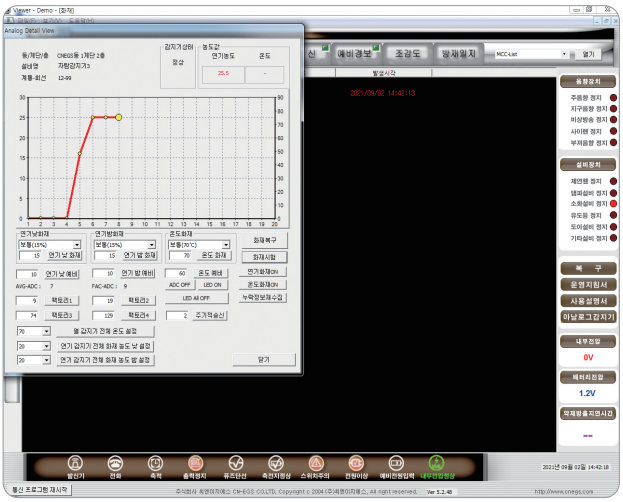

아날로그 감지기 상태 감시

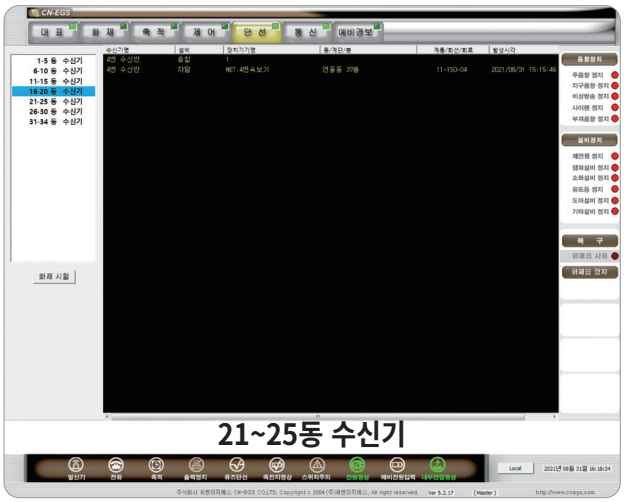

타 구역 수신기 컨트롤 가능

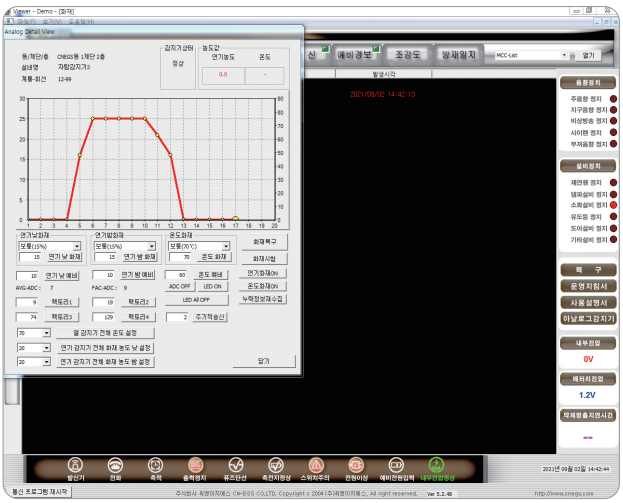

아날로그 감지기 상태 감시

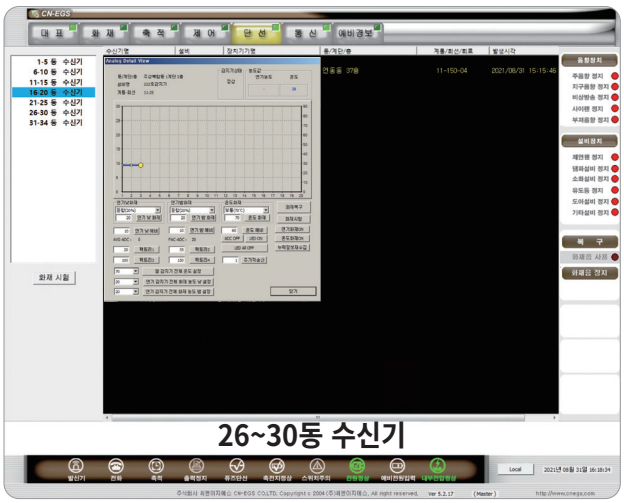

타 구역 수신기 컨트롤 가능

원격모니터링 서비스

· Ethernet을 통한 원거리 고객지원 서비스

· 스마트폰, 테블릿, PC등을 활용하여 원격 모니터링
· 시스템오류 시 긴급 지원
· 방재일지, 시스템 데이터 분석지원

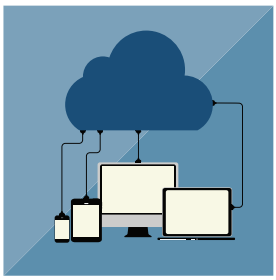

중앙제어

본사 서버를 이용, 철저한 보안관리로 외부 침입방지

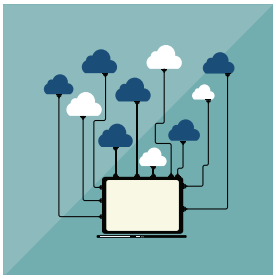

개별제어

현장 Internet을 활용하여 개별적이며 신속한 지원가능

원격제어

3G, LTE , 5G,WIFI 통신규격 활용한 원거리 유,무선지원

편리성

스마트폰, 테블릿, 안드로이드, IOS 기반의 익숙한 Tools 활용

신뢰성

모니터링 전문인력 상시배치 오차없는 높은 신뢰성 확보

경제성

3년간 무료이용 후 유료계약 전환시 다양한 혜택

· 전국단위, 지역단위 그룹핑을 통해 체계적이며 신속한 지원

	기존서비스	원격모니터링 서비스
방문	엔지니어의 현장방문	중앙통제실 접근 방식을 이용한 원격 감시/점검/제어
점검	경험에 의한 점검	모니터링으로 이상 징후 감지 ▶ 자동 접수
고장발생	고장 접수 후 엔지니어 배치, 엔지니어 현장 도착 후 처리	해당 수신기에 즉시 연결하여 모니터링 및 원격 진단, 처리
화재대응	기사 출동 및 이동시간 소요	중앙통제실에서 원격으로 데이터 분석

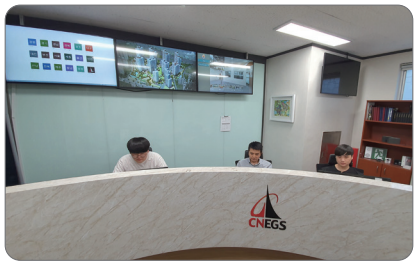

원격모니터링 서비스

· 준공테스트 , 방화관리자 업무지원 등의 다양한 방면의 서비스 가능

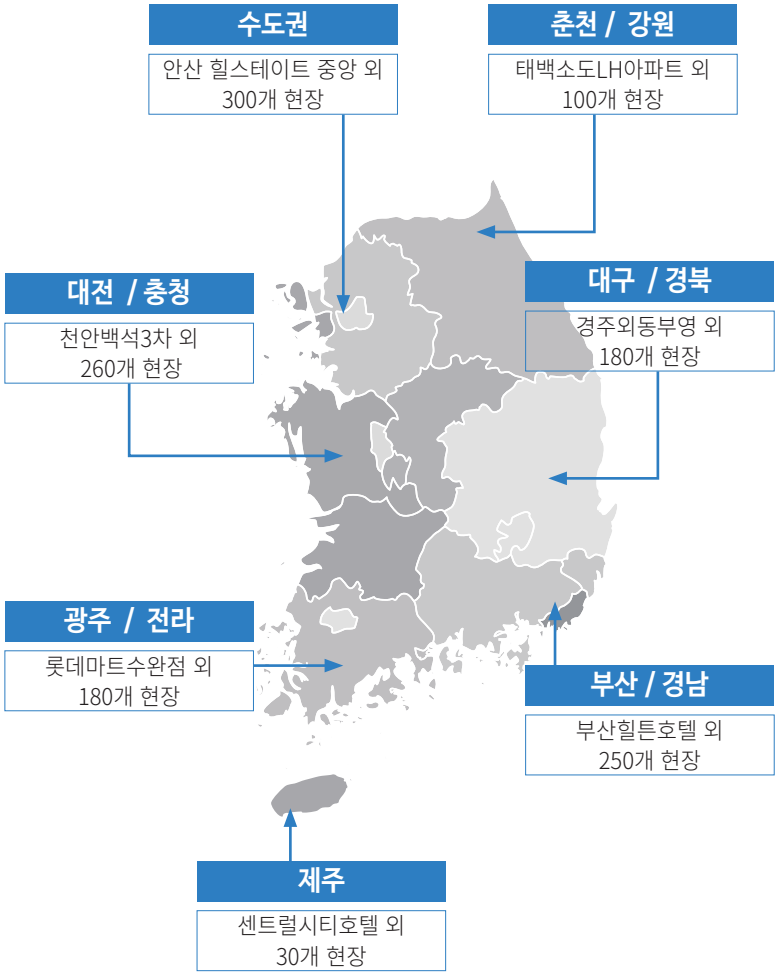

지역별 원격모니터링 관리 현황

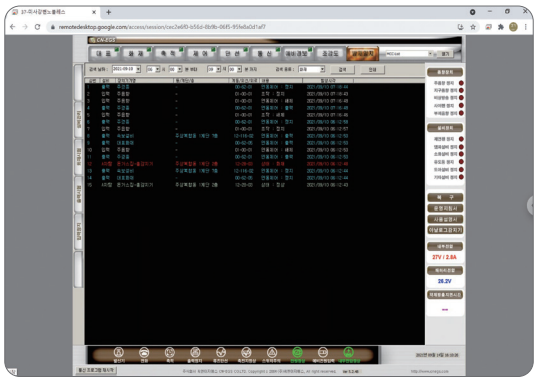

현장 상황에 대한 수신기 정보파악

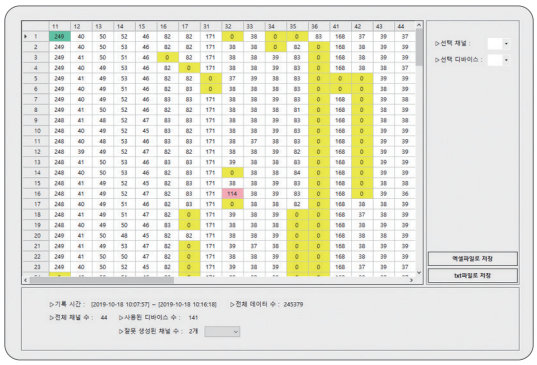

오동작, 비정상 상태 데이터 분석

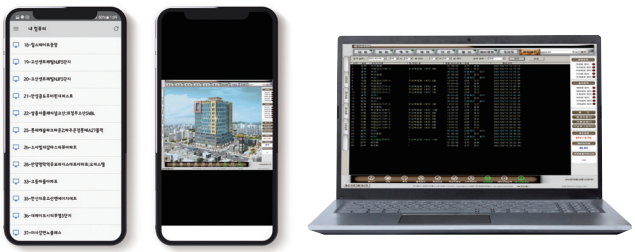

스마트폰, 테블릿 연동으로 실시간 모니터링 지원

공동주택관리시스템과 연계한 빅데이터 구축

통합관제시스템(GDS)

통합관제를 위한 시스템 구성

· Ethernet 또는 광통신 방식을 활용하여 대단지 장거리 통신 구성
· 가장 최신의 프로그램 언어인 Python을 기반으로 개발되어 안정성확보, 손쉬운 구성 및 편집
· 현장 내 자체 서버구축으로 보안성 강화

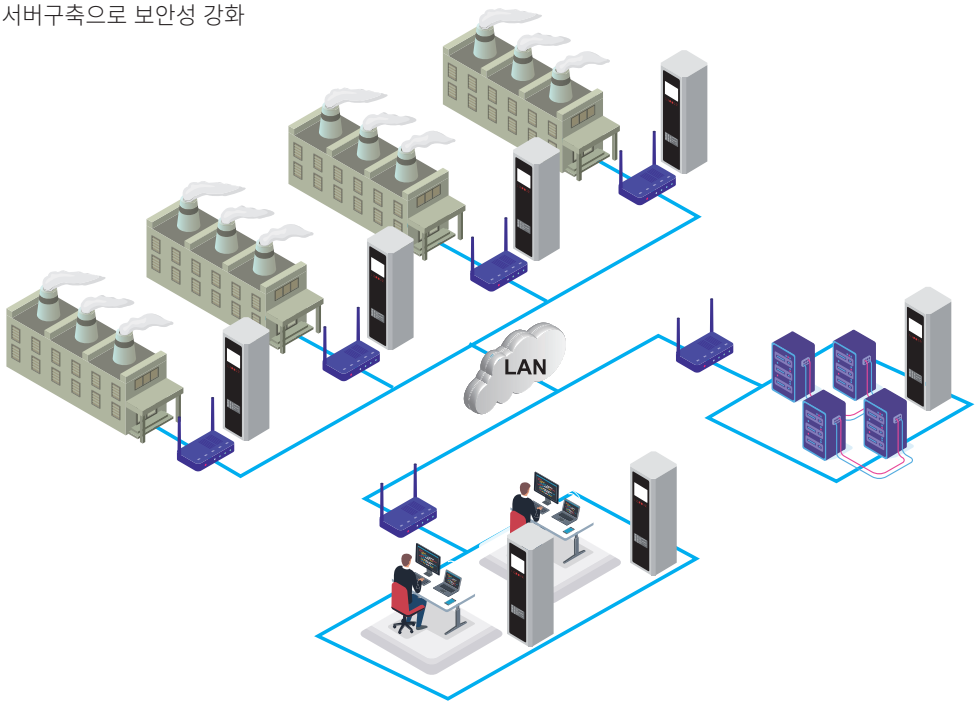

· 광범위한 현장을 하나의 Network 로 구성되며 광케이블 사용시 최대 25km 지원
· 설비 동작여부, 경보상태, 제어 등의 상황을 구축된 자체 서버에 실시간 저장. 파악, 분석 용이
· TCP/IP방식의 무한대에 가까운 구성, 능동적이며 직관적인 UI
· 평면도, 계통도, 입면도 등 다양한 방식의 Viewer 제공

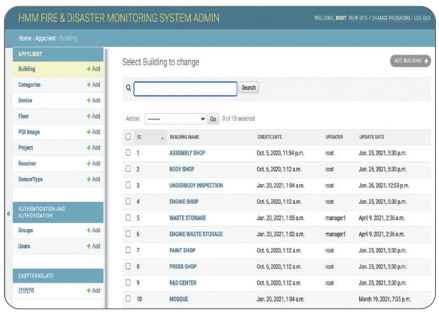

방화구획의 추가, 편집등이 용이하여 증축, 개보수 건축물도 최적화

각 구획별 감시상황 한눈에 볼 수 있는 GUI

계통 및 입면 GUI

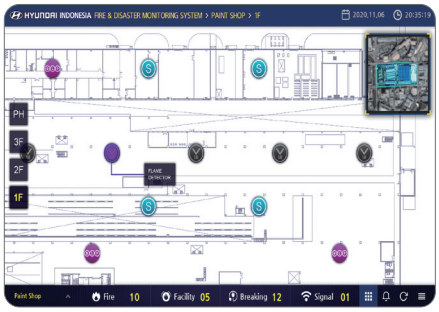

평면 및 방화구획 GUI

무한대 저장 가능한 방재일지

SMS 문자시스템

· 수신기와 W-CDMA방식 모뎀을 RS-232 통신
· 지정된 특정 관리자는 순찰, 출장, 휴무, 외근 중에도 불특정한 수신기 동작상태를 실시간 문자수신 가능

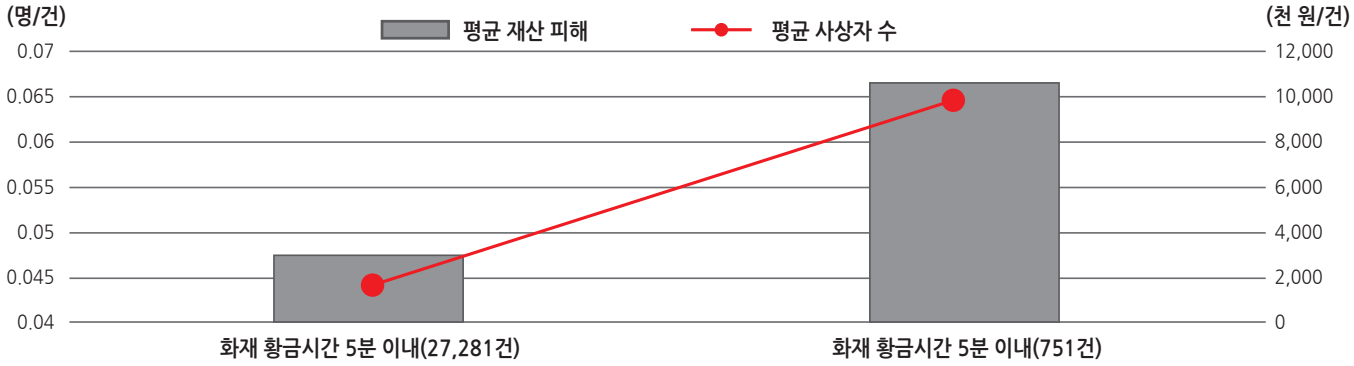

화재발생 황금시간 초과 시 피해상황 (서울소방재난본부 제공)

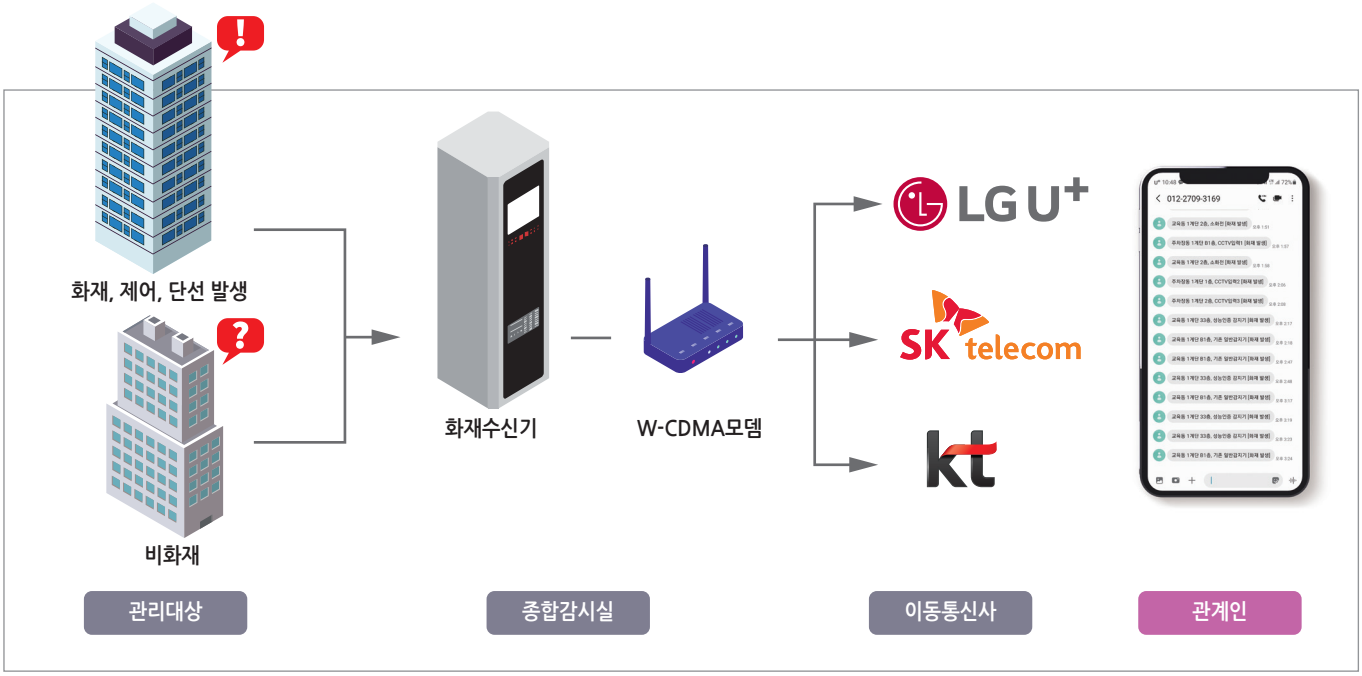

GR형 복합식수신기_CNS-3100-GR

· Analog Loop 통신방식

- 두 가닥의 선로에 전원과 데이터를 송수신하는 방식으로 1.2km까지 직접 중계기나 감지기를 설치합니다. (광케이블 사용시 25km)
- 1Loop(계통)에 150대의 중계기나 아날로그 감지기를 연결 가능하며, 9600bps 속도의 Polling 방식으로 중계기와 감지기를 감시하고 제어합니다.

· Analog 감지기 수용

- 하나의 계통에 150대의 아날로그 연기/열 감지기를 9600bps의 속도로 접속 그 상태를 중계기와 동일하게 실시간으로 LCD화면에서 확인 가능합니다.
- 한번의 마우스 클릭으로 각각의 감지기에 대한 상세화면에서 다양한 경보레벨을 설정가능하며 진행 상태를 실시간 그래픽으로 관찰 가능합니다.

· 최첨단의 정보통신 기술 적용

- 두 가닥의 선로상에 계통당 감지기 150개를 9600bps의 속도로 접속하고 그 상태를 중계기와 동일하게 볼 수 있습니다.
- 특정한 감지기를 선택하면 그 진행 상태를 상세하게 새로운 화면상에서 그래픽으로 관찰 가능합니다.

※윈도우 환경

17인치, 1280×1024의 고해상도 LCD 화면을 채택하여 화면상에서 이벤트의 발생과 진행을 평면도와 계통도를 통해 한눈에 볼 수 있습니다.
윈도우 운영체계가 제공하는 그래픽 사용자 인터페이스(GUI)를 통해 마우스 클릭만으로 시스템과 경보/소화 설비의 관리, 제어, 운용, 검색 등을 쉽게 수행합니다.

· 판넬 및 Rack 구조

- 미려하고 튼튼한 19인치 Rack 프레임에 모듈화된 판넬과 하드웨어로 구성되었으며 단자대, 프린터, 전원 스위치를 내부에 실장하고 도어를 설치하여 외형이 깔끔합니다.
- 컴퓨터, 전화기, 마우스가 장착된 유닛은 Sliding Rail을 이용하여 관리자가 조작하거나 A/S 작업이 용이합니다.
- 화재, 정지기능, 축전지 상태 등은 LED와 버튼으로 조작과 인식이 쉽도록 설계하였습니다.

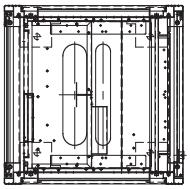

Bottom View

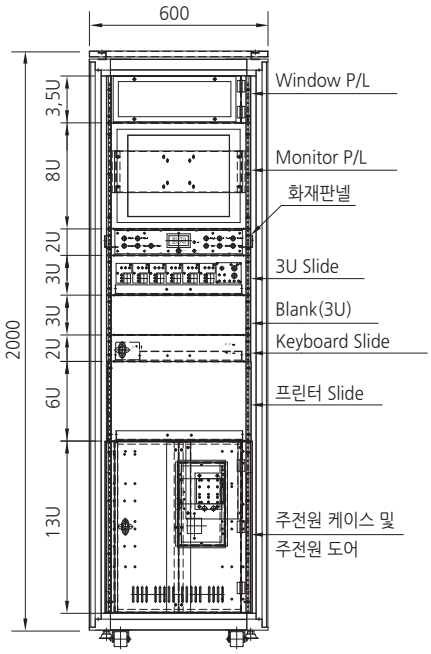

Without Front Door

일반사양	
제조사	(주)씨엔이지에스
모델명	CNS-3100-GR
형식번호	수21-2
전자파적합등록번호	R-R-cN1-CNS-3100-GR
종별	GR형복합식수신기
형식	AC 220 V, DC 24 V, LCD식, 아날로그식, 축적/비축적형 겸용, (옥내·외 소화전, 스프링클러)설비, (물분무, 포)소화설비, 제연설비
사용전압	AC220V, 50/60Hz
예비전원	Ni-Cd 24V 7200mAh
정격전압	AC220V
크기	600mm(W) × 2,000mm(H) × 600mm(D), (H:바퀴높이 제외)
무게	125Kg
재질	1.6mm Steel
색상	5Y7/1(색상변경가능)
사용환경	온도 : -10°C ~ 50°C, 습도 : 10~93%
통신방식	Two Wired Analog Loop, Polling Address
계통 당 회로수	최대 150회로 / 1계통(Loop)
수신기 회로수	기본 : 16계통 최대 : 32계통 (기본 : 16계통 x 150회로 = 2,400회로 최대 : 32계통 x150회로 = 4,800회로)
중계반 접속대수	중계반 8대
중계반 계통수	8계통/중계반 1대(150회로 x 8계통 x 8대 = 9,600회로)
설치기준	자동화재탐지 설비 및 시각경보장치의 화재안전기준(NFSC 203) 제5조

R형 복합식수신기_CNS-3100

· Analog Loop 통신방식

- 두 가닥의 선로에 전원과 데이터를 송수신하는 방식으로 1.2km까지 직접 중계기나 감지기를 설치합니다. (광케이블 사용시 25km)
- 1Loop(계통)에 150대의 중계기나 아날로그 감지기를 연결 가능하며, 9600bps 속도의 Polling 방식으로 중계기와 감지기를 감시하고 제어합니다.

· Analog 감지기 수용

- 하나의 계통에 150대의 아날로그 연기/열 감지기를 9600bps의 속도로 접속 그 상태를 중계기와 동일하게 실시간으로 LCD화면에서 확인 가능합니다.
- 한번의 마우스 클릭으로 각각의 감지기에 대한 상세화면에서 다양한 경보레벨을 설정가능하며 진행 상태를 실시간 그래픽으로 관찰 가능합니다.

· 최첨단의 정보통신 기술 적용

- 두 가닥의 선로상에 계통당 감지기 150개를 9600bps의 속도로 접속하고 그 상태를 중계기와 동일하게 볼 수 있습니다.
- 특정한 감지기를 선택하면 그 진행 상태를 상세하게 새로운 화면상에서 그래픽으로 관찰 가능합니다.

※윈도우 환경

17인치, 1280×1024의 고해상도 LCD 화면을 채택하여 화면상에서 이벤트의 발생과 진행을 평면도와 계통도를 통해 한눈에 볼 수 있습니다.
윈도우 운영체계가 제공하는 그래픽 사용자 인터페이스(GUI)를 통해 마우스 클릭만으로 시스템과 경보/소화 설비의 관리, 제어, 운용, 검색 등을 쉽게 수행합니다.

· 판넬 및 Rack 구조

- 미려하고 튼튼한 19인치 Rack 프레임에 모듈화된 판넬과 하드웨어로 구성되었으며 단자대, 프린터, 전원 스위치를 내부에 실장하고 도어를 설치하여 외형이 깔끔합니다.
- 컴퓨터, 전화기, 마우스가 장착된 유닛은 Sliding Rail을 이용하여 관리자가 조작하거나 A/S 작업이 용이합니다.
- 화재, 정지기능, 축전지 상태 등은 LED와 버튼으로 조작과 인식이 쉽도록 설계하였습니다.

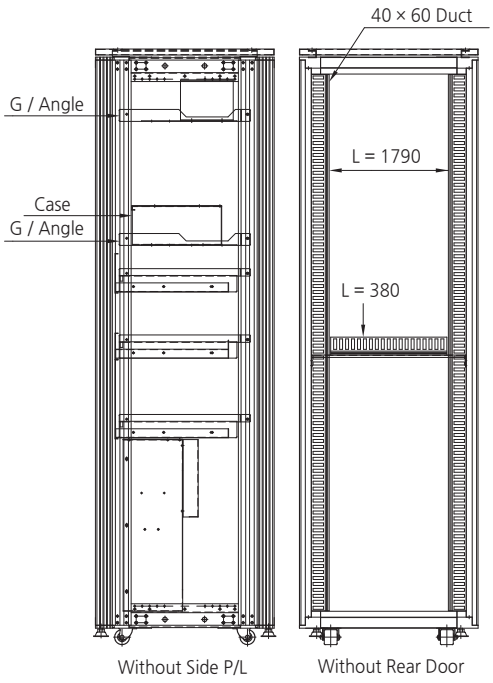

일반사양	
제조사	(주)씨엔이지에스
모델명	CNS-3100
형식번호	수17-6
전자파적합등록번호	R-R-cN1-CNS-3100
종별	R형복합식수신기
형식	AC 220 V, DC 24 V, LCD식, 아날로그식, 축적/비축적형 겸용, (옥내·외 소화전, 스프링클러)설비, (물분무, 포)소화설비, 제연설비
사용전압	AC220V, 50/60Hz
예비전원	Ni-Cd 24V 7200mAh
정격전압	AC220V
크기	600mm(W) × 2,000mm(H) × 600mm(D), (H:바퀴높이 제외)
무게	125Kg
재질	1.6mm Steel
색상	5Y7/1(색상변경가능)
사용환경	온도 : -10°C ~ 50°C, 습도 : 10~93%
통신방식	Two Wired Analog Loop, Polling Address
계통 당 회로수	최대 150회로 / 1계통(Loop)
수신기 회로수	기본 : 16계통 최대 : 32계통 (기본 : 16계통 x 150회로 = 2,400회로 최대 : 32계통 x150회로 = 4,800회로)
중계반 접속대수	중계반 8대
중계반 계통수	8계통/중계반 1대(150회로 x 8계통 x 8대 = 9,600회로)
설치기준	자동화재탐지 설비 및 시각경보장치의 화재안전기준(NFSC 203) 제5조

윈도우 중계기_CNM120-W110

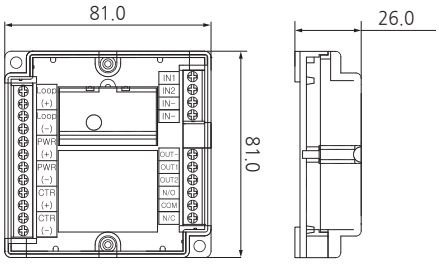

일반사양	
제조사	(주)씨엔이지에스
모델명	CNM120-W110
형식번호	중18-17
전자파적합등록번호	R-R-cN1-CNM120-W110
종별	중계기
형식	DC 24 V, R형용, 입력 2회로, 출력 2회로
사용전압	DC 24V ±20%
입력 감시 용량	550 μA
출력 접점 용량	DC 24V 접점 당 800mA 이하
소모 전류	감시 : 15mA, 동작 : 55mA
크기	81mm(W) x 81mm(H) x 26mm(D)
무게	120g
재질	PC
사용환경	온도 : -10°C ~ 50°C, 습도 : 10~93%
통신방식	CAN protocol
접속 기기	CNS-2100
종단저항	10kΩ
설치기준	자동화재탐지설비 및 시각경보장치의 화재안전기준(NFSC 203) 제 6 조

윈도우 중계기_CNM140-W110

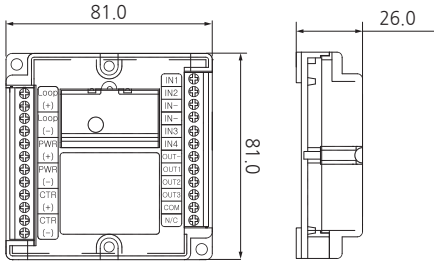

일반사양	
제조사	(주)씨엔이지에스
모델명	CNM140-W110
형식번호	중17-34
전자파적합등록번호	R-R-cN1-CNM140-W110
종별	중계기
형식	DC 24 V, R형용, 입력 4회로, 출력 3회로
사용전압	DC 24V ±20%
입력 감시 용량	550 μA
출력 접점 용량	DC 24V 접점 당 800mA 이하
소모 전류	감시 : 15mA, 동작 : 55mA
크기	81mm(W) x 81mm(H) x 26mm(D)
무게	120g
재질	PC
사용환경	온도 : -10°C ~ 50°C, 습도 : 10~93%
통신방식	CAN protocol
접속 기기	CNS-2100
종단저항	10kΩ
설치기준	자동화재탐지설비 및 시각경보장치의 화재안전기준(NFSC 203) 제 6 조

아날로그 중계기_CNM120-A100

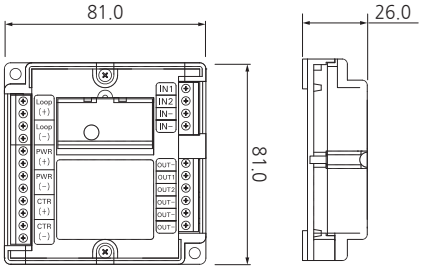

일반사양	
제조사	(주)씨엔이지에스
모델명	CNM120-A100
형식번호	중18-21
전자파적합등록번호	R-REM-cN1-CNM120-A100
종별	중계기
형식	DC 24 V, R형용, 입력 2회로, 출력 2회로
사용전압	DC 24V ±20%
입력 감시 용량	550 μA
출력 접점 용량	DC 24V 접점 당 800mA 이하
소모 전류	감시 : 15mA, 동작 : 55mA
크기	81mm(W) x 81mm(H) x 26mm(D)
무게	120g
재질	PC
사용환경	온도 : -10°C ~ 50°C, 습도 : 10~93%
통신방식	Polling Address
접속 기기	CNS-3100, CNS-3100-GR
종단저항	10kΩ
설치기준	자동화재탐지설비 및 시각경보장치의 화재안전기준(NFSC 203) 제 6 조

아날로그 중계기_CNM140-A100

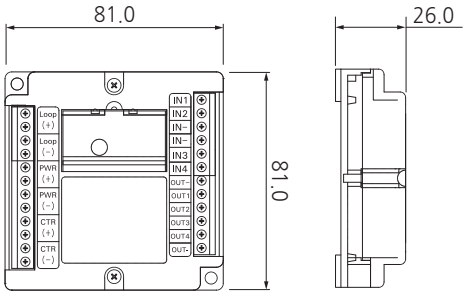

일반사양	
제조사	(주)씨엔이지에스
모델명	CNM140-A100
형식번호	중18-22
전자파적합등록번호	R-REM-cN1-CNM140-A100
종별	중계기
형식	DC 24 V, R형용, 입력 4회로, 출력 4회로
사용전압	DC 24V ±20%
입력 감시 용량	550 μA
출력 접점 용량	DC 24V 접점 당 800mA 이하
소모 전류	감시 : 15mA, 동작 : 55mA
크기	81mm(W) x 81mm(H) x 26mm(D)
무게	120g
재질	PC
사용환경	온도 : -10°C ~ 50°C, 습도 : 10~93%
통신방식	Polling Address
접속 기기	CNS-3100, CNS-3100-GR
종단저항	10kΩ
설치기준	자동화재탐지설비 및 시각경보장치의 화재안전기준(NFSC 203) 제 6 조

광전식 아날로그 감지기_CND200-AS1G

일반사양	
제조사	(주)씨엔이지에스
모델명	CND200-AS1G
형식번호	감17-101
전자파적합등록번호	R-REM-cN1-CND200-AS1G
종별	광전식스포트형감지기
형식	DC24V, 아날로그식, 보통형, 재용형, 공칭감지농도범위(4 %/m ~ 16 %/m)
사용전압	DC 24V
소모전류	감시 : 1.5mA 이하, 동작 : 3mA 이하
접속 수신기	CNS-3100, CNS-3100-GR
회로당접속가능수량	150개
통신방식	Two wired Analog Loop, Polling Address
크기	106.6mm(∅) × 46mm(D)(베이스결합)
무게	130g(베이스결합)
재질	PC 난연
색상	White
사용환경	온도 : -10°C~50°C, 습도 : 10~93%
동작확인표시	LED (적색램프표시)
설치기준	자동화재탐지설비 및 시각경보장치의 화재안전기준(NFSC 203) 제7조

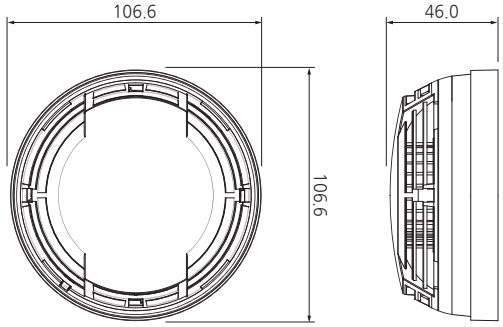

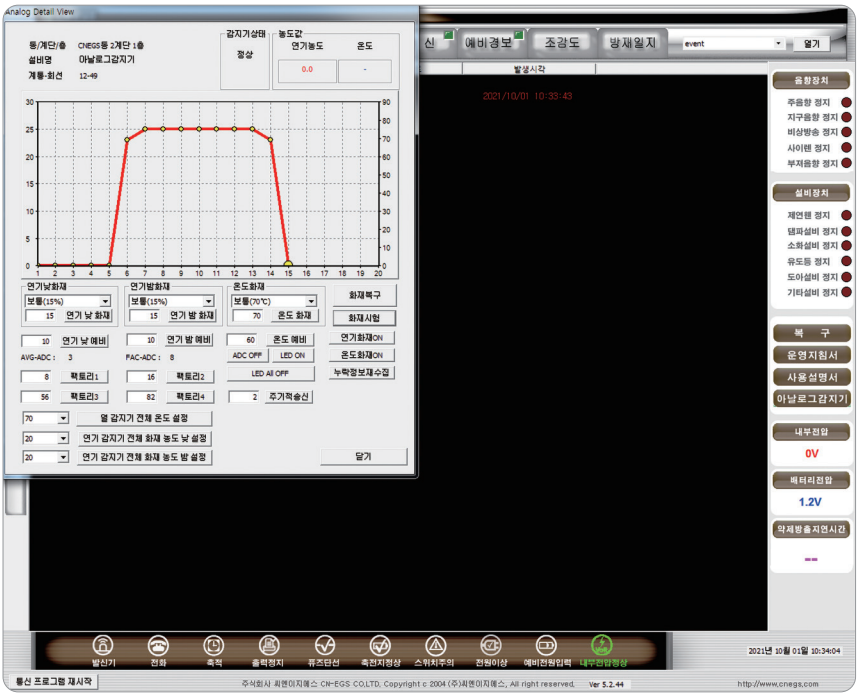

연기, 온도 자료의 실시간 기록과 그래프 표시
감지기 각각의 level 값을 설치 환경마다 설정

정온식 아날로그 감지기_CND200-AH1G

일반사양	
제조사	(주)씨엔이지에스
모델명	CND200-AH1G
형식번호	감17-102
전자파적합등록번호	R-REM-cN1-CHD200-AH1G
종별	정온식스포트형감지기
형식	DC 24 V, 아날로그식, 보통형, 재용형, 공칭감지온도범위(30 ℃ ~ 90 ℃)
사용전압	DC 24V
소모전류	감시 : 1.5mA 이하, 동작 : 3mA 이하
접속 수신기	CNS-3100, CNS-3100-GR
회로당접속가능수량	150개
통신방식	Two wired Analog Loop, Polling Address
크기	106.6mm(∅) × 45.6mm(D)(베이스결합)
무게	110g(베이스결합)
재질	PC 난연
색상	White
사용환경	온도 : -10℃~50℃, 습도 : 10~93%
동작확인표시	LED (적색램프표시)
설치기준	자동화재탐지설비 및 시각경보장치의 화재안전기준(NFSC 203) 제7조

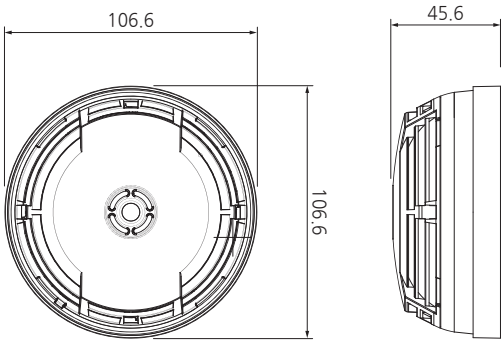

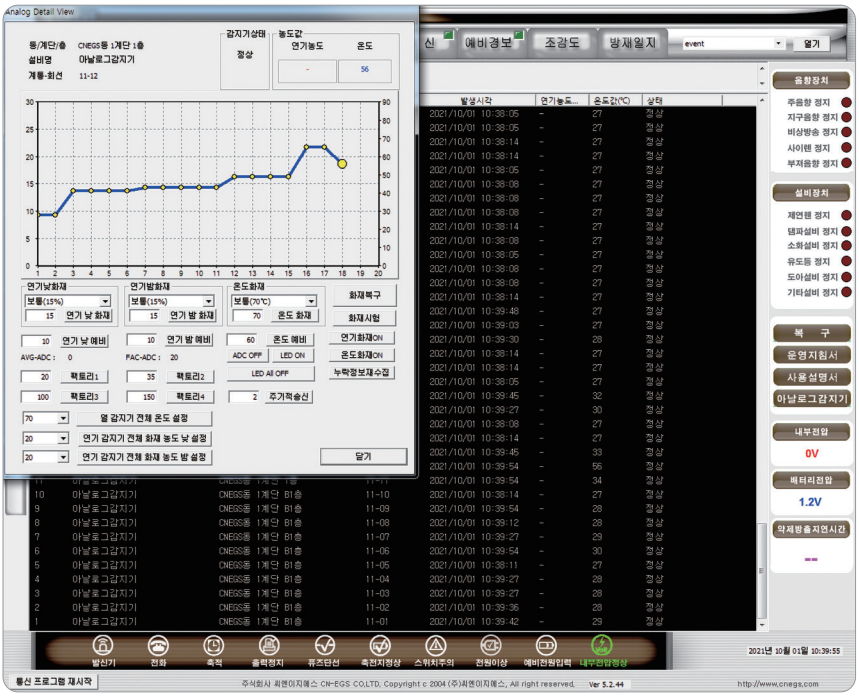

연기, 온도 자료의 실시간 기록과 그래프 표시
감지기 각각의 level 값을 설치 환경마다 설정

광전식 스포트형 감지기_CND300-SN1G

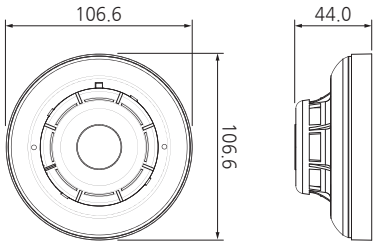

일반사양	
제조사	(주)씨엔이지에스
모델명	CND300-SN1G
형식번호	감21-66
전자파적합등록번호	R-R-cN1-CND300-SN1G
종별	광전식스포트형감지기
형식	DC 24V, 2종, 보통형, 재용형
사용전압	DC 24V
소모전류	감시 : 30uA 이하, 동작 : 20mA 이하
회로당접속가능수량	25개 이하
크기	106.6mm(∅) × 44mm(D)(베이스결합)
무게	100g(베이스결합)
재질	PC 난연
색상	White
사용환경	온도 : -10°C~50°C, 습도 : 10~93%
동작확인표시	LED (적색램프표시)
설치기준	자동화재탐지설비 및 시각경보장치의 화재안전기준(NFSC 203) 제7조

정온식 스포트형 감지기_CND20A-FN1G

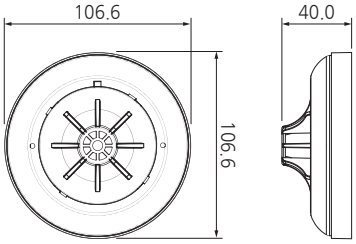

일반사양	
제조사	(주)씨엔이지에스
모델명	CND20A-FN1G
형식번호	감19-74
전자파적합등록번호	R-R-cN1-CND20A-FN1B
종별	정온식스포트형감지기
형식	DC 24 V, 1종, 70 °C, 보통형, 재용형, 반도체식
사용전압	DC 24V
소모전류	감시 : 10uA 이하, 동작 : 20mA 이하
회로당접속가능수량	75개 이하
크기	106.6mm(∅) × 40mm(D)(베이스결합)
무게	80g(베이스결합)
재질	PC 난연
색상	White
사용환경	온도 : -10°C~50°C, 습도 : 10~93%
동작확인표시	LED (적색램프표시)
설치기준	자동화재탐지설비 및 시각경보장치의 화재안전기준(NFSC 203) 제7조

차동식 스포트형 감지기_CND20A-RN1G

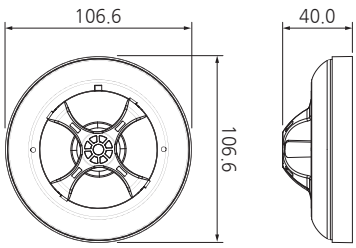

일반사양	
제조사	(주)씨엔이지에스
모델명	CND20A-RN1G
형식번호	감19-73
전자파적합등록번호	R-R-cN1-CND20A-RN1G
종별	차동식스포트형감지기
형식	DC 24 V, 2종, 보통형, 재용형, 반도체식
사용전압	DC 24V
소모전류	감시 : 10uA 이하, 동작 : 20mA 이하
회로당접속가능수량	75개 이하
크기	106.6mm(∅) × 40mm(D)(베이스결합)
무게	80g(베이스결합)
재질	PC 난연
색상	White
사용환경	온도 : -10°C~50°C, 습도 : 10~93%
동작확인표시	LED (적색램프표시)
설치기준	자동화재탐지설비 및 시각경보장치의 화재안전기준(NFSC 203) 제7조

단독경보형감지기(광전식)_CND100-SN3G

일반사양	
제조사	(주)씨엔이지에스
모델명	CND100-SN3G
형식번호	감21-56
전자파적합등록번호	R-R-cN1-CND100-SN3G
종별	광전식스포트형감지기
형식	DC 3V, 광전식, 2종, 보통형, 재용형
사용전압	DC 3V, 1600mAh, 리튬전지(CR-123A)
감시소비전류	약 1.8uA
경보음압	화재경보 85dB, 건전지교체경보 70dB
건전지교체전압	2.65V이하
건전지수명	10년
색상/재질	White / PC 난연
주위환경	온도 : -10°C~50°C, 습도 : 10~93%
동작확인표시	적색 LED : 화재경보, 정상상태 / 녹색 LED : 경보정지, 건전지교체
제품크기	104.3(∅) × 46mm(D)(베이스결합)
무게	150g
설치기준	비상경보설비 및 단독경보형감지기의 화재안전기준(NFSC 201) 제5조

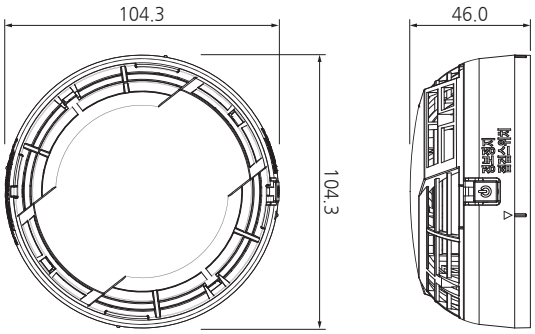

감지기공용베이스

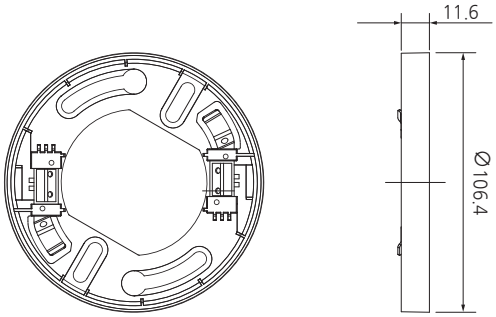

방수형감지기

국내 최초 일반형 감지기와 동일 시공방법 적용. 설치 편의성 향상, 시공 시간 단축
제품 내부 기판, 부품 전체 밀폐구조 구현
일반형 감지기와 동일한 제품 구조 적용으로 외형 크기 변화 최소화

방수 감지기의 형식 승인기준
방수시험(제26조) <개정 2009.3.9>
(1) 감지기의 침지는 수면아래 약 5㎝ 깊이로 하며,
침지시 인출선 끝단은 전선 내부로 물이 들어가지 아니하도록 조치한다.
(2) 침지상태에서 꺼낸 후에 단자 또는 인출선 끝단의 물방울을
닦아낸 후 절연저항시험을 실시한다.
(3) 침지상태에서 꺼낸 후에 외면의 물방울을 닦아내고
기준 제24조의 감도시험의 조건을 거친 후 감도시험을 실시한다.
다만, 차동식 및 보상식의 감도시험은 계단상승시험만으로 한다.

방수형 정온식 스포트형 감지기_CND20A-FN1B

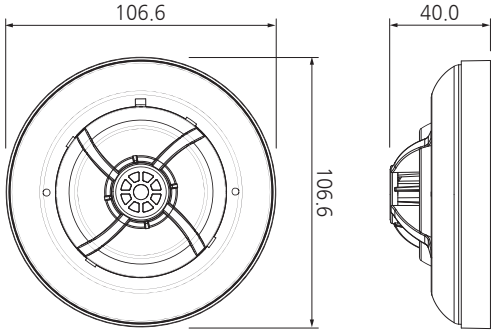

일반사양	
제조사	(주)씨엔이지에스
모델명	CND20A-FN1B
형식번호	감20-17
전자파적합등록번호	R-R-cN1-CND20A-FN1B
종별	정온식스포트형감지기
형식	DC 24 V, 1종, 70 °C, 보통형, 재용형, 방수형, 반도체식
사용전압	DC 24V
소비전류	감시 : 10uA 이하, 동작 : 20mA 이하
회로당접속가능수량	75개 이하
크기	106.6mm(∅) × 40mm(D)(베이스결합)
무게	85g(베이스결합)
재질	PC 난연
색상	White
사용환경	온도 : -10°C~50°C, 습도 : 10~93%
동작확인표시	LED (적색램프표시)
설치기준	자동화재탐지설비 및 시각경보장치의 화재안전기준(NFSC 203) 제7조

방수형 차동식 스포트형 감지기_CND20A-RN1B

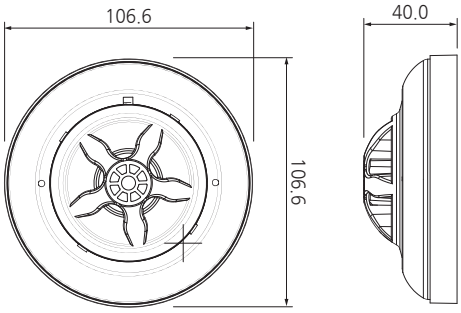

일반사양	
제조사	(주)씨엔이지에스
모델명	CND20A-RN1B
형식번호	감20-22
전자파적합등록번호	R-R-cN1-CND20A-RN1G
종별	차동식스포트형감지기
형식	DC 24 V, 2종, 보통형, 재용형, 방수형, 반도체식
사용전압	DC 24V
소비전류	감시 : 10uA 이하, 동작 : 20mA 이하
회로당접속가능수량	75개 이하
크기	106.6mm(∅) × 40mm(D)(베이스결합)
무게	85g(베이스결합)
재질	PC 난연
색상	White
사용환경	온도 : -10°C~50°C, 습도 : 10~93%
동작확인표시	LED (적색램프표시)
설치기준	자동화재탐지설비 및 시각경보장치의 화재안전기준(NFSC 203) 제7조

방수형 아날로그 정온식 스포트형 감지기_CND200-AH1B

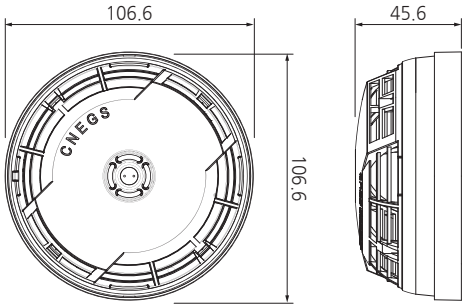

일반사양	
제조사	(주)씨엔이지에스
모델명	CND200-AH1B
형식번호	감19-42
전자파적합등록번호	R-R-cN1-CND200-AH1B
종별	정온식스포트형감지기
형식	DC 24 V, 아날로그식, 보통형, 재용형, 방수형, 공칭감지온도범위(30 °C ~ 90 °C)
사용전압	DC 24V
소비전류	감시 : 1.5mA 이하, 동작 : 3mA 이하
접속 수신기	CNS-3100, CNS-3100-GR
회로당접속가능수량	150개
통신방식	Two wired Analog Loop, Polling Address
크기	106.6mm(∅) × 45.6mm(D)(베이스결합)
무게	135g(베이스결합)
재질	PC 난연
색상	White
사용환경	온도 : -10°C~50°C, 습도 : 10~93%
동작확인표시	LED (적색램프표시)
설치기준	자동화재탐지설비 및 시각경보장치의 화재안전기준(NFSC 203) 제7조

20A 전원반(상부 풀박스형)_CNW10B-TA10

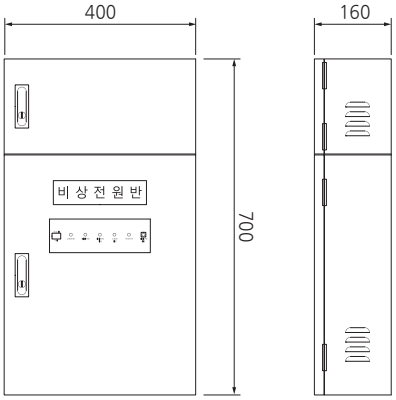

일반사양	
제조사	(주)씨엔이지에스
모델명	CNW10B-TA10
전자파적합등록번호	R-R-cN1-CNW10A-TA10
입력전압범위	AC180V~AC264V (50~60Hz)
출력전압	DC 28V (±1%)
최대소비전력/효율	600W (권장최대부하:18A) / 87%
보호 회로	과충전 / 과방전 방지 회로
과부하보호	105~125% rated output power
Over Voltage	31~36.5V (Shut down, re-power on to recover)
Over Temp	Shut down o/p voltage, recovers automatically after temperature goes down
절연저항	I/P-O/P, I/P-FG, O/P-FG :100M Ohms/500VDC
내전압	I/P-O/P:3KVAC, I/P-FG:1.5KVAC, O/P-FG:0.5KVAC
예비전원	연축전지 24V/7A (12V/7A×2ea)
외함 색상/재질	베이지(5Y 7/1) / Steel 1.6T
주위환경	온도 : -10°C ~ 50°C, 습도 : 10~93%
제품크기	400mm(W) × 700mm(H) × 160mm(D)
무게	20.4Kg

20A 전원반(하부 풀박스형)_CNW10B-BA10

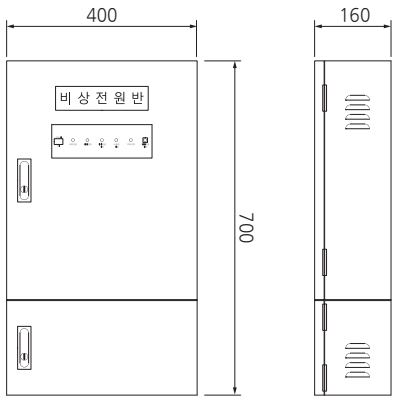

일반사양	
제조사	(주)씨엔이지에스
모델명	CNW10B-BA10
전자파적합등록번호	R-R-cN1-CNW10A-TA10
입력전압범위	AC180V~AC264V (50~60Hz)
출력전압	DC 28V (±1%)
최대소비전력/효율	600W (권장최대부하:18A) / 87%
보호 회로	과충전 / 과방전 방지 회로
과부하보호	105~125% rated output power
Over Voltage	31~36.5V (Shut down, re-power on to recover)
Over Temp	Shut down o/p voltage, recovers automatically after temperature goes down
절연저항	I/P-O/P, I/P-FG, O/P-FG :100M Ohms/500VDC
내전압	I/P-O/P:3KVAC, I/P-FG:1.5KVAC, O/P-FG:0.5KVAC
예비전원	연축전지 24V/7A (12V/7A×2ea)
외함 색상/재질	베이지(5Y 7/1) / Steel 1.6T
주위환경	온도 : -10°C ~ 50°C, 습도 : 10~93%
제품크기	400mm(W) × 700mm(H) × 160mm(D)
무게	20.4Kg

20A 전원반_CNW10B-GA10

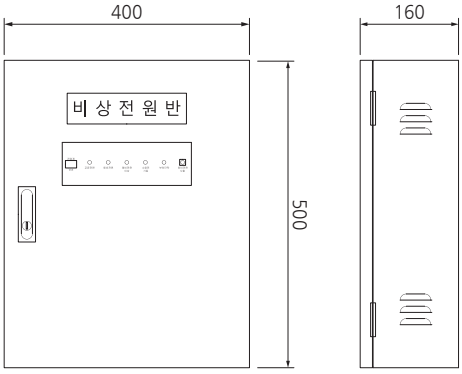

일반사양	
제조사	(주)씨엔이지에스
모델명	CNW10B-GA10
전자파적합등록번호	R-R-cN1-CNW10A-TA10
입력전압범위	AC180V~AC264V (50~60Hz)
출력전압	DC 28V (±1%)
최대소비전력/효율	600W (권장최대부하:18A) / 87%
보호 회로	과충전 / 과방전 방지 회로
과부하보호	105~125% rated output power
Over Voltage	31~36.5V (Shut down, re-power on to recover)
Over Temp	Shut down o/p voltage, recovers automatically after temperature goes down
절연저항	I/P-O/P, I/P-FG, O/P-FG :100M Ohms/500VDC
내전압	I/P-O/P:3KVAC, I/P-FG:1.5KVAC, O/P-FG:0.5KVAC
예비전원	연축전지 24V/7A (12V/7A×2ea)
외함 색상/재질	베이지(5Y 7/1) / Steel 1.2T
주위환경	온도 : -10°C ~ 50°C, 습도 : 10~93%
제품크기	400mm(W) × 500mm(H) × 160mm(D)
무게	15Kg

중계반_CNR200-A180

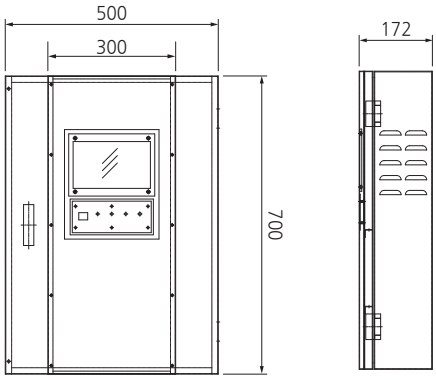

일반사양	
제조사	(주)씨엔이지에스
모델명	CNR200-A180
형식번호(KFI)	중19-4
전자파적합등록번호	R-R-cN1-CNR200-A180
종별	중계기
형식	AC 220 V, DC 24 V, R형용, 입력 4800회로, 출력 4800회로
사용전압	AC220V, 50/60Hz
예비전원	연축전지 DC 12V, 7Ah x 2
크기	500mm(W) x 700mm(H) x 172mm(D)
무게	25Kg
재질	Steel 1.6T
색상	베이지(5Y 7/1)
사용환경	온도 : -10°C ~ 50°C, 습도 : 10~93%
통신방식	수신기연결 Modem방식 / 중계기, 아날로그 Polling Address방식
계통 당 회로수	최대600회로 / 1계통(Loop)
중계반 계통수	8계통/중계반1대 (600회로 × 8계통 = 4,800회로)
중계반 접속대수	중계반 8대
접속가능장치	수신기 CNS-3100, CNS-3100-GR 중계기 CNM120-A100, CNM140-A100 감지기 CND200-AS1G, AH1G, AH1B
설치기준	자동화재탐지설비 및 시각경보장치의 화재안전기준(NFSC 203) 제6조

시각경보장치 동기식 _CNA100-SB1W

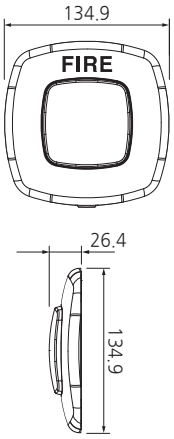

일반사양	
제조사	(주)씨엔이지에스
모델명	CNA100-SB1W
성능인증번호(KFI)	시각20-17
형식	DC 24V 식, 동기식, LED 식
정격전압	DC 24V (±20%)
소비전류	120mA 이하
유효광도	0°(전면)기준 50cd 이상, 2Hz
점멸주기	약 2Hz
색상/재질	캡 : 투명 / 투명PC, 베이스 : White, Red / PC
주위환경	온도 : -10°C ~ 50°C, 습도 : 10~93%
제품크기	134.9mm(W) × 134.9mm(H) × 26.4mm(D)
무게	150g
설치기준	자동화재탐지설비 및 시각경보장치의 화재안전기준(NFSC 203) 제8조

시각경보장치 비동기식_CNA100-SB0W

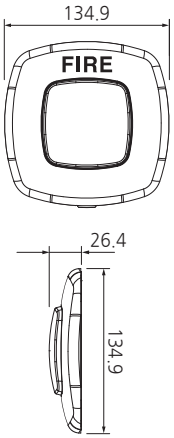

일반사양	
제조사	(주)씨엔이지에스
모델명	CNA100-SB0W
성능인증번호(KFI)	시각20-18
형식	DC 24V 식, 비동기식, LED 식
정격전압	DC 24V (±20%)
소비전류	120mA 이하
유효광도	0°(전면)기준 50cd 이상, 2Hz
점멸주기	약 2Hz
색상/재질	캡 : 투명 / 투명PC, 베이스 : White, Red / PC
주위환경	온도 : -10°C ~ 50°C, 습도 : 10~93%
제품크기	134.9mm(W) × 134.9mm(H) × 26.4mm(D)
무게	150g
설치기준	자동화재탐지설비 및 시각경보장치의 화재안전기준(NFSC 203) 제8조

시각경보장치 동기장치_CNA100-DB1W

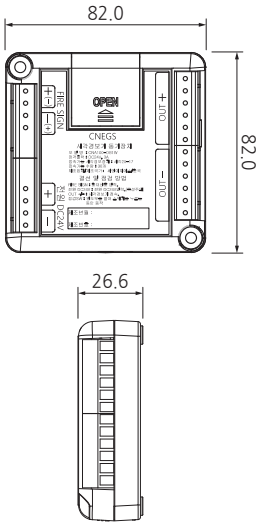

일반사양	
제조사	(주)씨엔이지에스
모델명	CNA100-DB1W
접속가능한 장치	시각20-17
정격전압	DC 24V (±20%)
시각경보장치 최대접속수량	당사 동기식 시각경보장치 30EA
최대소비전류	3.6A 이하
점멸주기	약 2Hz
색상/재질	White / 난연
주위환경	온도 : -10°C ~ 50°C, 습도 : 10~93%
제품크기	82mm(W) × 82mm(H) × 26.6mm(D)
무게	100g
설치기준	자동화재탐지설비 및 시각경보장치의 화재안전기준(NFSC 203) 제8조

전원공급장치 5A_CNW500-SA10

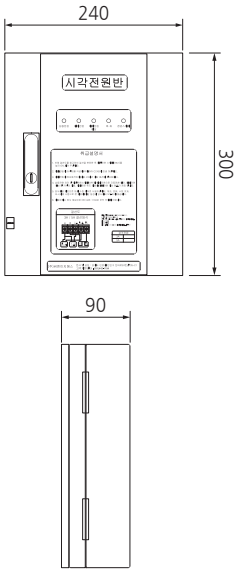

일반사양	
제조사	(주)씨엔이지에스
모델명	CNW500-SA10
전자파적합등록번호	R-R-cN1-CNW500-SA10
입력전압범위	AC180V~AC264V (50~60Hz)
출력전압	DC 28V (±1%)
최대소비전력/효율	120W (권장최대부하:5A) / 89%
연결가능 최대수량 (당사제품기준)	시각경보장치 : 50EA, 음성점멸유도등 : 15EA
과부하보호	110~140% rated output power
절연저항	I/P-O/P, I/P-FG, O/P-FG :100M Ohms/500VDC
내전압	I/P-O/P:4KVAC, I/P-FG:2KVAC, O/P-FG:1.25KVAC
예비전원	Ni-Cd 24V/900mAh
외함 색상/재질	베이지(5Y 7/1) / Steel 1.2T
주위환경	온도 : -10°C ~ 50°C, 습도 : 10~93%
제품크기	240mm(W) × 300mm(H) × 90mm(D)
무게	4.3Kg

전원공급장치 7A_CNW007-SA10 10A_CNW010-SA10

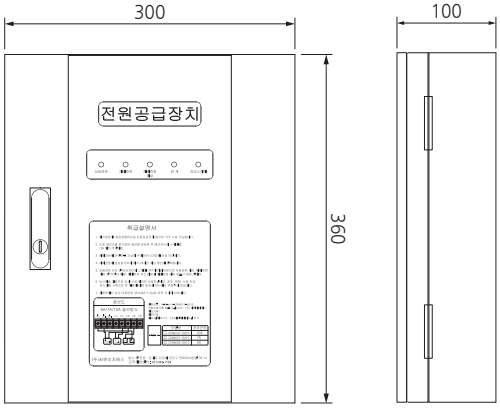

7A 일반사양	
제조사	(주)씨엔이지에스
모델명	CNW007-SA10
입력전압범위	AC180V~AC264V (50~60Hz)
출력전압	DC 24V (±1%)
최대소비전력/효율	168W (권장최대부하:7A) / 89.5%
연결가능 최대수량 (당사제품기준)	시각경보장치 : 70EA, 음성점멸유도등 : 20EA
과부하보호	110~140% rated output power
절연저항	I/P-O/P, I/P-FG, O/P-FG :100M Ohms/500VDC
내전압	I/P-O/P:3KVAC, I/P-FG:2KVAC, O/P-FG:0.5KVAC
예비전원	Ni-Cd 24V/1300mAh
외함 색상/재질	베이지(5Y 7/1) / Steel 1.2T
주위환경	온도 : -10°C ~ 50°C, 습도 : 10~93%
제품크기	300mm(W) × 360mm(H) × 100mm(D)
무게	6.4Kg

10A 일반사양	
제조사	(주)씨엔이지에스
모델명	CNW010-SA10
전자파적합등록번호	R-R-cN1-CNW010-SA10
입력전압범위	AC180V~AC264V (50~60Hz)
출력전압	DC 24V (±1%)
최대소비전력/효율	240W (권장최대부하:10A) / 88%
연결가능 최대수량 (당사제품기준)	시각경보장치 : 100EA, 음성점멸유도등 : 30EA
과부하보호	110~140% rated output power
절연저항	I/P-O/P, I/P-FG, O/P-FG :100M Ohms/500VDC
내전압	I/P-O/P:3KVAC, I/P-FG:2KVAC, O/P-FG:0.5KVAC
예비전원	Ni-Cd 24V/1800mAh
외함 색상/재질	베이지(5Y 7/1) / Steel 1.2T
주위환경	온도 : -10°C ~ 50°C, 습도 : 10~93%
제품크기	300mm(W) × 360mm(H) × 100mm(D)
무게	6.4Kg

P/L 기동램프

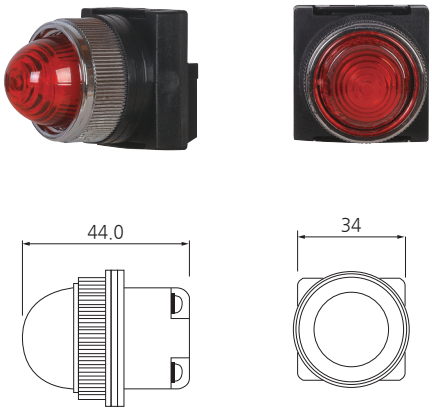

일반사양	
판매원	(주)씨엔이지에스
모델명	P/L 기동램프
형식번호(KFI)	자체제작품
제품크기	34mm(W) × 44mm(H) × 34mm(D)
정격용량	DC 24V / 15mA
절연저항	100MΩ 이상
사용온도	-10°C ~ 50°C
사용습도	45 ~ 85% RH
비고	LED식

표시등_CNL100-LG0W

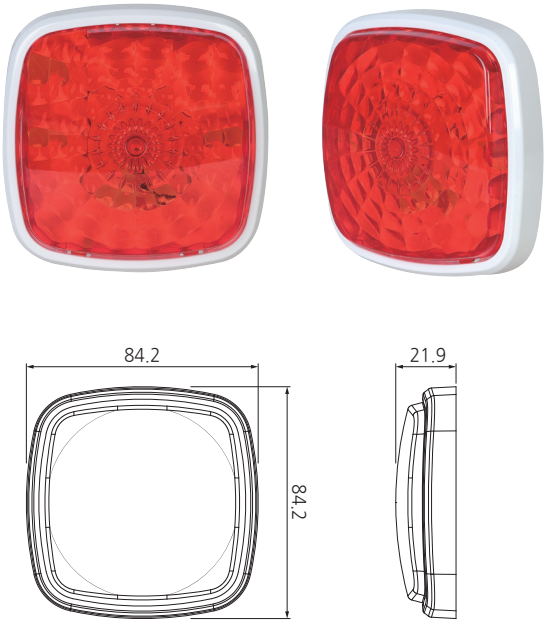

일반사양	
제조사	(주)씨엔이지에스
모델명	CNL100-LG0W
성능인증번호(KFI)	표시21-1
형식	DC 24V 식, LED 식
정격전압	DC 24V (±20%)
소비전류	20mA 이하
식별범위	부착면으로부터 15° 이상의 범위안에서 10m 이내의 어느 곳에서도 식별 가능
색상/재질	투명캡 : Red / 투명 PC, 베이스 : White / PC
주위환경	온도 : -10°C~50°C, 습도 : 10~93%
제품크기	84.2mm(W) × 84.2mm(H) × 21.9mm(D)
무게	50g
설치기준	옥내소화전설비의화재안전기준(NFSC 102) 제7조

경종_CNB100-MA1G

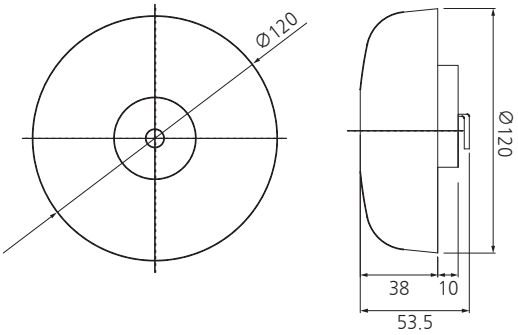

일반사양	
제조사	(주)씨엔이지에스
모델명	CNB100-MA1G
형식번호(KFI)	경17-2
종별	경종
형식	DC 24 V, 모터식, 50 mA 이하
사용전압	DC 24 V
소비전류	50mA 이하
크기	120mm(∅) × 53.5mm(D)
무게	220g
재질	AL
색상	적색
사양	1m 떨어진 위치에서 90dB이상
사용환경	온도 : -10°C ~ 50°C, 습도 : 10~93%
설치기준	비상경보설비 및 단독경보형감지기의 화재안전기준(NFSC 201) 제4조

발신기_CNP200-AG1B

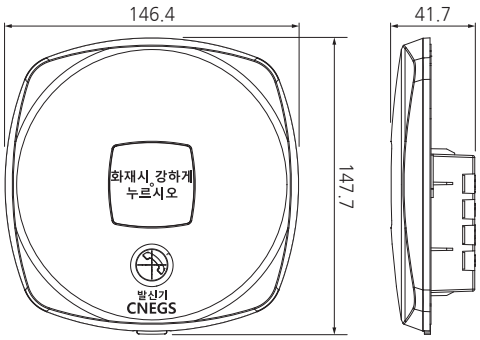

일반사양	
제조사	(주)씨엔이지에스
모델명	CNP200-AG1B
형식번호(KFI)	발17-3
종별	발신기
형식	DC 24 V, 옥내형
사용전압	DC 24 V
크기	146.4mm(W) × 147.7mm(H) × 41.7mm(D)
무게	180g
재질	PC 난연
색상	적색
사양	소방대상물의 주 부분으로부터 25m 이하
사용환경	온도 : -10°C ~ 50°C, 습도 : 10~93%
설치기준	자동화재탐지설비 및 시각경보장치의 화재안전기준(NFSC 203) 제9조

수동발신기세트 (PBL)

일반사양	
제조사	(주)씨엔이지에스
모델명	수동발신기세트
형식번호(KFI)	자체제작품
사용전압	DC 24V
재질	철, SUS, 매입박스(1.6T)
형식	노출형, 매입형, 카바
제품크기	200mm(W) × 600mm(H) × 80mm(D) (철매입함) 250mm(W) × 650mm(H) × 80mm(D) (철노출함) 250mm(W) × 650mm(H) × 18mm(D) (철카바) 250mm(W) × 650mm(H)× 80mm(D) (SUS노출함) 250mm(W) × 610mm(H)× 18mm(D) (SUS카바)

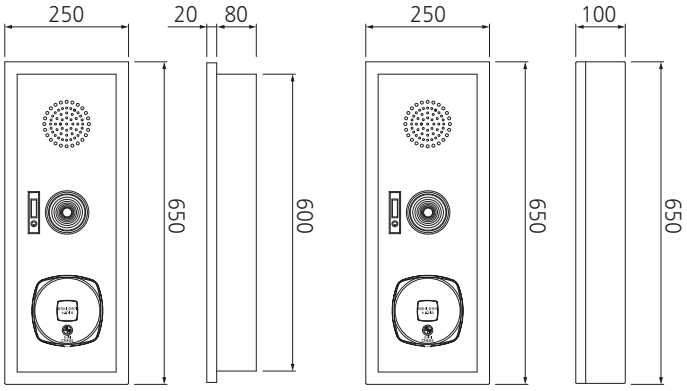

매립형 노출형

전자싸이렌

일반사양	
판매원	(주)씨엔이지에스
모델명	전자싸이렌
형식번호(KFI)	자체제작품
제품크기	120mm(W) × 50mm(H)
상용전원	DC 24V
음향	1m 떨어진 위치에서 90dB이상
색상	백색
설치기준	비상경보설비 및 단독경보형감지기의 화재안전기준 (NFSC 201) 제4조

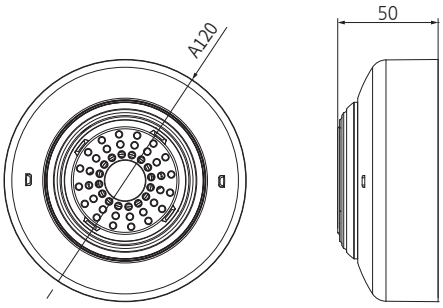

부표시기

일반사양	
제조사	(주)씨엔이지에스
형식번호(KFI)	자체제작품
제품크기	280mm(W) × 330mm(H) × 90mm(D)
정격전압	DV 24V (통신선로별도)
형식	기본 20회로 (R형)
주위환경	온도 : -10°C~50°C, 습도 : 10~93%
통신방식	CAN PROTOCOL / 아날로그 Polling Address방식

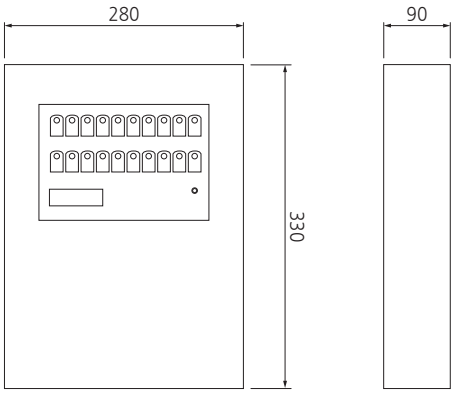

비상콘센트_CNC100-SB0A

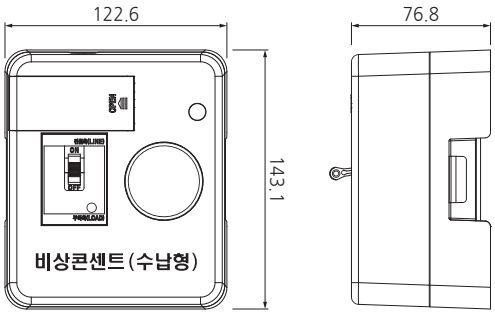

일반사양	
제조사	(주)씨엔이지에스
모델명	CNC100-SB0A
성능인증번호(KFI)	비콘21-2
형식	단상 AC 220 V, 수납형, 16A
정격사용전압	AC 220V
정격절연전압	AC 250V
정격전류	16A
정격차단전류	5kA
색상/재질	White / PC
주위환경	온도 : -10°C~50°C, 습도 : 10~93%
제품크기	122.6mm(W) × 143.1mm(H) × 76.8mm(D)
무게	550g
설치기준	비상콘센트설비의 화재안전기준(NFSC 504) 제4조

SVP수동조작함 (스프링클러수동조작함)

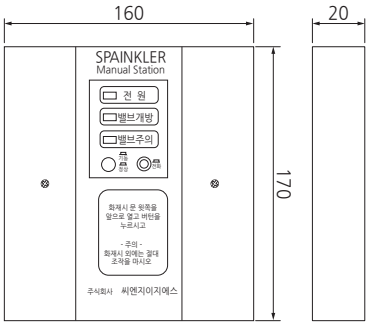

일반사양	
판매원	(주)씨엔이지에스
제품명	SVP 수동조작함
형식번호(KFI)	자체제작품
제품크기	160mm(W) × 170mm(H) × 20mm(D)
두께	2mm
사용전압	DC 24V
구성	전원감시등, 밸브개방, 밸브주의표시등, 기동스위치, 전화잭
색상	5Y 7/1
재질 및 함	ABS 난연

DAMPER 수동조작함

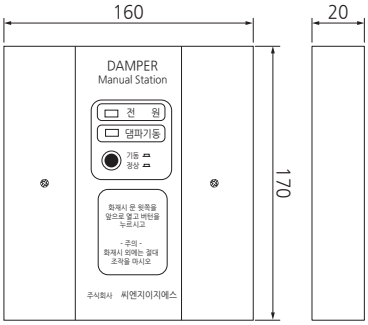

일반사양	
판매원	(주)씨엔이지에스
제품명	DAMPER 수동조작함
형식번호(KFI)	자체제작품
제품크기	160mm(W) × 170mm(H) × 20mm(D)
두께	2mm
사용전압	DC 24V
구성	전원표시등, 기동스위치, 댐파기동표시등
색상	5Y 7/1
재질 및 함	ABS 난연

소화약제 수동조작함

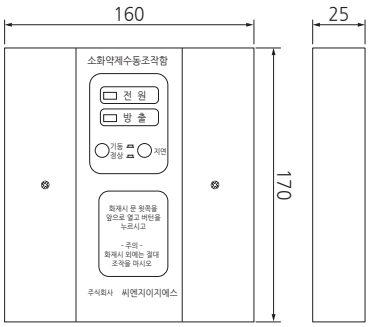

일반사양	
판매원	(주)씨엔이지에스
제품명	소화약제 수동조작함
형식번호(KFI)	자체제작품
제품크기	160mm(W) × 170mm(H) × 25mm(D)
두께	2mm
사용전압	DC 24V
구성	전원표시등, 방출등, 기동스위치, 기동지연스위치
색상	5Y 7/1
재질 및 함	ABS 난연

방출표시등

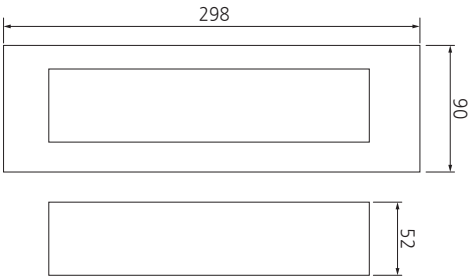

일반사양	
판매원	(주)씨엔이지에스
제품명	소화약제 방출표시등
형식번호	자체제작품
제품크기	298mm(W) × 90mm(H) × 52mm(D)
사용전압	DC 24V
정격전류	800mA
외함	0.7mm 강판 / SBS
색상	백색 / 적색

수동조작함 노출함

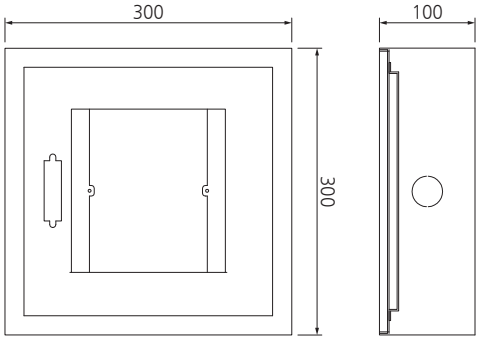

수동조작함 매립함

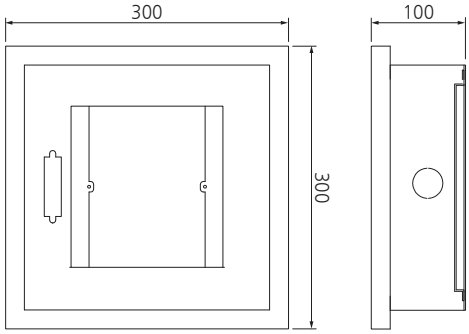

휴대용 비상조명등

일반사양	
판매원	(주)씨엔이지에스
제품명	휴대용 비상조명등
형식번호(KFI)	휴조 12-1
제품크기	55mm(W) × 130mm(H) × 40mm(D)
형식	DC 9V, 백열등식, 건전지식, LED식
유효점등시간	20분
색상	백색 / 적색
설치기준	비상조명등의 화재안전기준 (NFSC 304) 제4조 2항

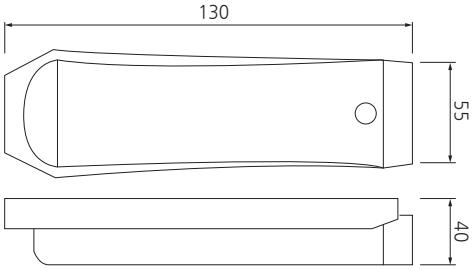

비상조명등

일반사양	
판매원	(주)씨엔이지에스
제품명	비상조명등
형식번호(KFI)	비 13-4
제품크기	130mm(W) × 120mm(H) × 55mm(D)
유효점등시간	60분
예비전원	NI-CD 밧데리 400mAh × 3.6V/ket
설치기준	비상조명등의 화재안전기준 (NFSC 304) 제4조

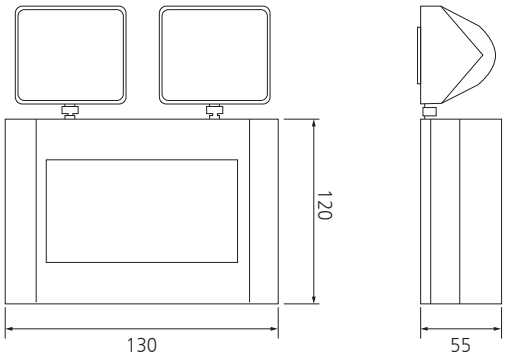

가압펌프 수동조작함

일반사양	
판매원	(주)씨엔이지에스
모델명	CNB100-MA1G
제품명	가압펌프 수동조작함
재질	SUS 304 / 1.2t
형식번호(KFI)	자체제작품
제품크기	170mm(W) × 230mm(H) × 100mm(D)
카바크기	220mm(W) × 280mm(H)

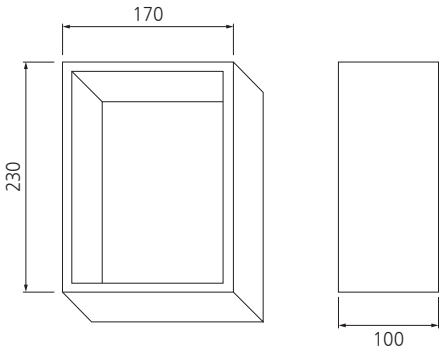

가압펌프 조작스위치함

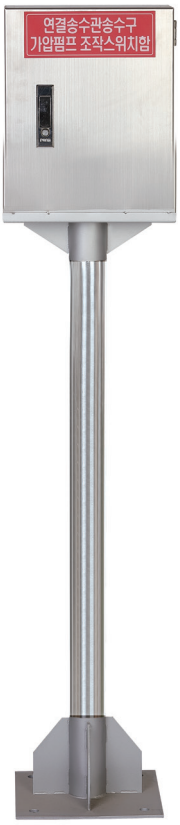

일반사양	
판매원	(주)씨엔이지에스
제품명	가압펌프 조작스위치함
재질	SUS 304 / 1.2t
형식번호(KFI)	자체제작품
제품크기	220mm(W) × 1080mm(H) × 200mm(D)

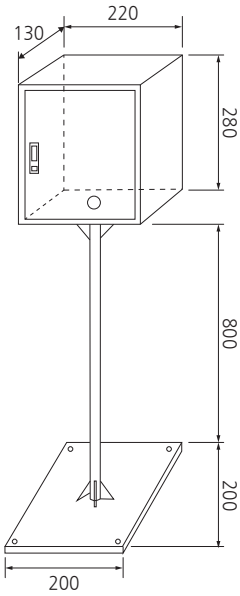

비상방송 선로단락 차단장치_CNBP-110

각층 스피커 1차측 배선에 육안으로 확인 가능한 LED퓨즈를 설치하여 방송 출력시 선로의 이상 여부를 확인 가능하며 화재, 인테리어 작업 등으로 인한 선로 단락시 내부 휴즈가 단선되는 방식으로 직상 층 방송출력에 지장이 없도록 설계된 제품 입니다

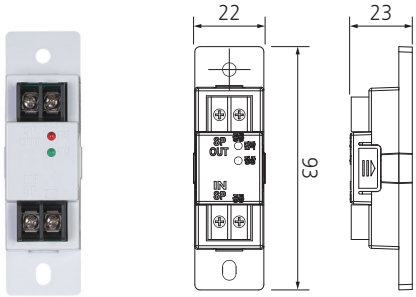

일반사양	
제조사	(주)씨엔이지에스
모델명	CNBP-110
형식번호(KFI)	자체제작품
제품크기	22mm(W) × 93mm(H) × 23mm(D)
퓨즈타입	유리관퓨즈 / 0.5A / 5∅ 20mm / (선로길이 1.5SQ 300m 기준)
작동전압	AC 0~220V
용량한계	1watt speaker 100EA (선로길이에 따라 증감됨)
주위환경	온도 : -10°C ~ 50°C, 습도 : 10~93%
내화기준	UL94V-0 적합
색상	백색
설치기준	비상방송 설비의 화재안전기준 (NFSC 202) 제5조 1항

비상방송 선로단락 차단장치(집합형)_CNBP-200, 300

약전단자함 또는 RX리시버기기에 결선된 스피커 배선에 설치하여 방송출력시 LED램프로 선로의 이상 여부를 육안확인 가능하며 화재, 인테리어 작업 등으로 인한 선로 단락시 내부 휴즈가 단선되어 다른층 방송출력에 지장이 없도록 설계된 제품 입니다.

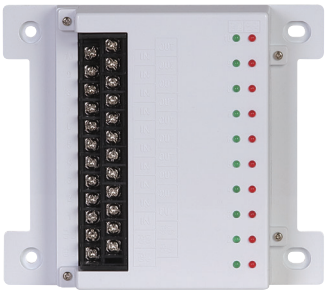

일반사양	
제조사	(주)씨엔이지에스
모델명	CNBP-200, 300
형식번호(KFI)	자체제작품
퓨즈타입	유리관퓨즈 / 0.3A / 5∅ 20mm / (선로길이 1.5SQ 300m 기준)
작동전압	AC 0~220V
용량한계	1W speaker 100EA (선로 길이에 따라 증감됨)
주위환경	온도 : -10°C ~ 50°C, 습도 : 10~93%
난연기준	UL94V-0 적합
색상	백색
설치기준	비상방송 설비의 화재안전기준 (NFSC 202) 제5조 1항

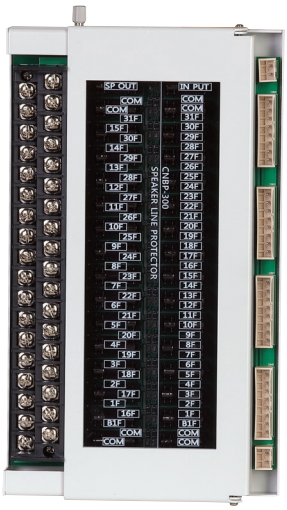

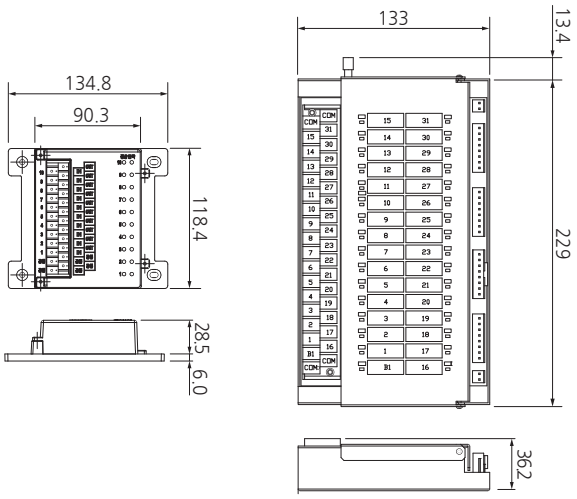

NCT (Noise Cut Transformer)

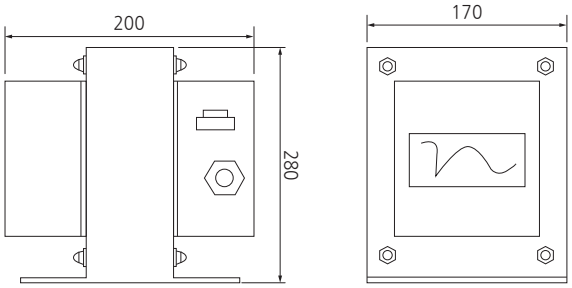

일반사양	
판매원	(주)씨엔이지에스
제품명	N.C.T
모델명	WYNC22-1KL
형식번호(KFI)	자체제작품
제품크기	200mm(W) ×280mm(H) × 170mm(D)
정격전압	AC 200V
용량	300VA ~ 5KVA
절연저항	100MΩ이상 / DC500V
습도	30 ~ 95%
온도	0 ~ 50°C

서지보호장치 통신용 SPD (Surge Protective Device)

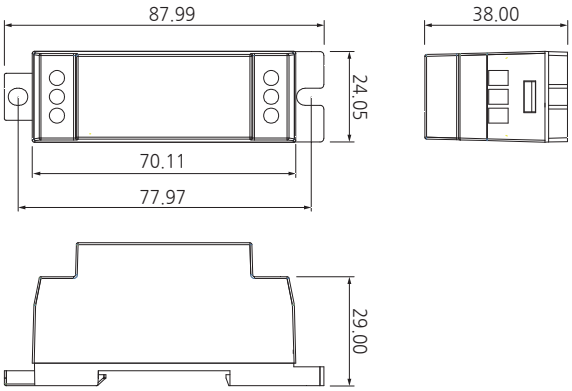

일반사양	
판매원	(주)씨엔이지에스
모델명	DSPD-R-RS42-24
제품크기	87.99mm(W) ×38mm(H) × 24.05mm(D)
정격전압	24VDC / 정격 전압은 변경 제작 가능
최대연속 사용전압	30VDC
최대허용전류	500mA
내부직렬저항	5Ω
사용주파수대역	DC~2MHz
삽입손실	<1.0dB
전압보호레벨	< 60V
재질	난연성 수지
사용환경	온도 -40 ~ 80°C 습도 5% ~ 95%(Non-condensing)
용도	RS232C 및 자동화재 감시설비 / 24V DC 이하 접점, 제어선
SPD 장착수량	19인치 통신서지렉 기준 / 16개까지 수용가능

유도등
Contents

소형 벽부 거실통로_CNE30W-L000

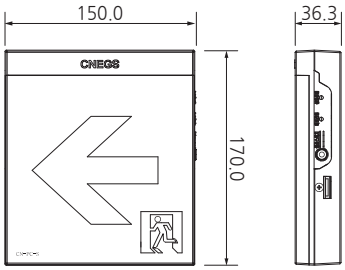

일반사양	
제조사	(주)씨엔이지에스
모델명	CNE30W-L000
형식번호(KFI)	유20-8
전자파적합등록번호	R-R-cN1-CNE30W-L000
고효율 인증번호	LED 유도등 제542호
형식	AC 220V, DC 3.6V, 거실통로용, 소형, 벽부형, LED식, 단면용, 유효점등시간 60분
예비전원	Ni-Cd 3.6V/600mAh
정격전압	AC220V
소비전력	2.6W 이하
색상/재질	White / PC 난연, 확산PC(표시면)
주위환경	온도 : -10°C ~ 50°C, 습도 : 10~93%
전원감시	상용전원 : 녹색 LED, 예비전원 : 적색 LED
제품크기	150mm(W) × 170mm(H) × 36.3mm(D)
무게	0.5Kg
설치기준	유도등및유도표지의화재안전기준(NFSC 303) 제5조

소형 천장 단면 거실통로_CNE30C-L000

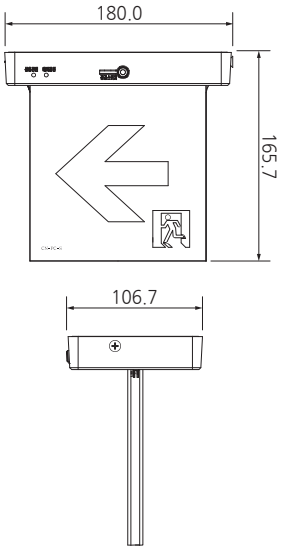

일반사양	
제조사	(주)씨엔이지에스
모델명	CNE30C-L000
형식번호(KFI)	유20-35
전자파적합등록번호	R-R-cN1-CNE10C-L100
고효율 인증번호	LED 유도등 제555호
형식	AC 220V, DC 3.6V, 거실통로용, 소형, 천장형, LED식, 단면용, 유효점등시간 60분
예비전원	Ni-Cd 3.6V/600mAh
정격전압	AC220V
소비전력	2.6W 이하
색상/재질	White / PC 난연, 확산PC(표시면)
주위환경	온도 : -10°C ~ 50°C, 습도 : 10~93%
전원감시	상용전원 : 녹색 LED, 예비전원 : 적색 LED
제품크기	180mm(W) × 165.7mm(H) × 106.7mm(D)
무게	0.55Kg
설치기준	유도등및유도표지의화재안전기준(NFSC 303) 제5조

소형 천장 양면 거실통로_CNE30C-L100

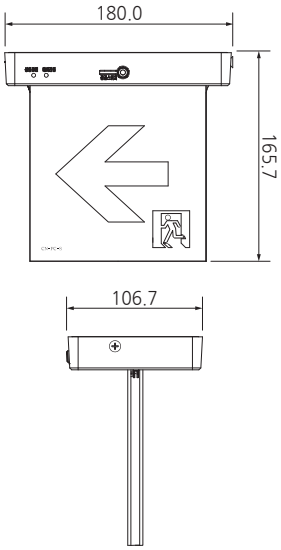

일반사양	
제조사	(주)씨엔이지에스
모델명	CNE30C-L100
형식번호(KFI)	유20-37
전자파적합등록번호	R-R-cN1-CNE10C-L100
고효율 인증번호	LED 유도등 제552호
형식	AC 220V, DC 3.6V, 거실통로용, 소형, 천장형, LED식, 양면용, 유효점등시간 60분
예비전원	Ni-Cd 3.6V/600mAh
정격전압	AC220V
소비전력	3W 이하
색상/재질	White / PC 난연, 확산PC(표시면)
주위환경	온도 : -10°C ~ 50°C, 습도 : 10~93%
전원감시	상용전원 : 녹색 LED, 예비전원 : 적색 LED
제품크기	180mm(W) × 165.7mm(H) × 106.7mm(D)
무게	0.55Kg
설치기준	유도등및유도표지의화재안전기준(NFSC 303) 제5조

중형 벽부 거실통로_CNE30W-L010

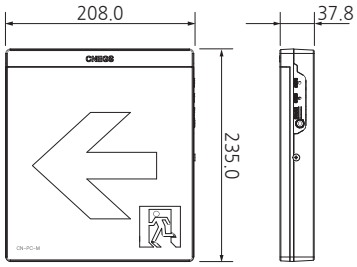

일반사양	
제조사	(주)씨엔이지에스
모델명	CNE30W-L010
형식번호(KFI)	유20-12
전자파적합등록번호	R-R-cN1-CNE30W-L010
고효율 인증번호	LED 유도등 제543호
형식	AC 220V, DC 4.8V, 거실통로용, 중형, 벽부형, LED식, 단면용, 유효점등시간 60분
예비전원	Ni-Cd 4.8V/600mAh
정격전압	AC220V
소비전력	4W 이하
색상/재질	White / PC 난연, 확산PC(표시면)
주위환경	온도 : -10°C ~ 50°C, 습도 : 10~93%
전원감시	상용전원 : 녹색 LED, 예비전원 : 적색 LED
제품크기	208mm(W) × 235mm(H) × 37.8mm(D)
무게	0.8Kg
설치기준	유도등및유도표지의화재안전기준(NFSC 303) 제5조

중형 천장 단면 거실통로_CNE30C-L010

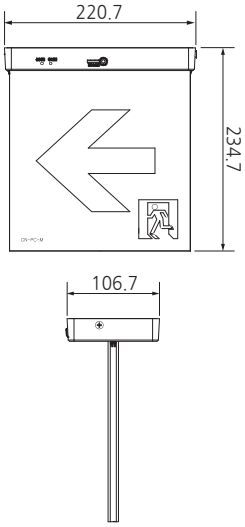

일반사양	
제조사	(주)씨엔이지에스
모델명	CNE30C-L010
형식번호(KFI)	유20-24
전자파적합등록번호	R-R-cN1-CNE10C-L110
고효율 인증번호	LED 유도등 제558호
형식	AC 220V, DC 4.8V, 거실통로용, 중형, 천장형, LED식, 단면용, 유효점등시간 60분
예비전원	Ni-Cd 4.8V/600mAh
정격전압	AC220V
소비전력	4W 이하
색상/재질	White / PC 난연, 확산PC(표시면)
주위환경	온도 : -10°C ~ 50°C, 습도 : 10~93%
전원감시	상용전원 : 녹색 LED, 예비전원 : 적색 LED
제품크기	220.7mm(W) × 234.7mm(H) × 106.7mm(D)
무게	0.85Kg
설치기준	유도등및유도표지의화재안전기준(NFSC 303) 제5조

중형 천장 양면 거실통로_CNE30C-L110

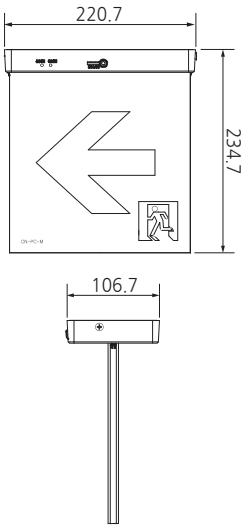

일반사양	
제조사	(주)씨엔이지에스
모델명	CNE30C-L110
형식번호(KFI)	유20-25
전자파적합등록번호	R-R-cN1-CNE10C-L110
고효율 인증번호	LED 유도등 제547호
형식	AC 220V, DC 4.8V, 거실통로용, 중형, 천장형, LED식, 양면용, 유효점등시간 60분
예비전원	Ni-Cd 4.8V/600mAh
정격전압	AC220V
소비전력	4.5W 이하
색상/재질	White / PC 난연, 확산PC(표시면)
주위환경	온도 : -10°C ~ 50°C, 습도 : 10~93%
전원감시	상용전원 : 녹색 LED, 예비전원 : 적색 LED
제품크기	220.7mm(W) × 234.7mm(H) × 106.7mm(D)
무게	0.85Kg
색상	유도등및유도표지의화재안전기준(NFSC 303) 제5조

소형 벽부 계단통로_CNE20W-L000

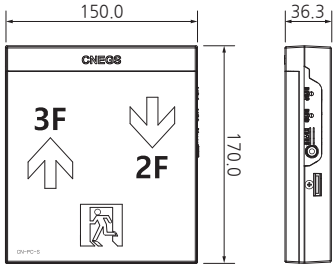

일반사양	
제조사	(주)씨엔이지에스
모델명	CNE20W-L000
형식번호(KFI)	유20-9-1
전자파적합등록번호	R-R-cN1-CNE20W-L000
고효율 인증번호	LED 유도등 제545호
형식	AC 220V, DC 9.6V, 계단통로용, 소형, 벽부형, LED식, 단면용, 유효점등시간 60분
예비전원	Ni-Cd 9.6V/600mAh
정격전압	AC220V
소비전력	2.6W 이하
색상/재질	White / PC 난연, 확산PC(표시면)
주위환경	온도 : -10°C ~ 50°C, 습도 : 10~93%
전원감시	상용전원 : 녹색 LED, 예비전원 : 적색 LED
제품크기	150mm(W) × 170mm(H) × 36.3mm(D)
무게	0.6Kg
설치기준	유도등및유도표지의화재안전기준(NFSC 303) 제5조

소형 벽부 복도통로_CNE30W-L000

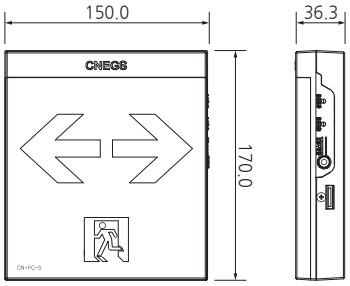

일반사양	
제조사	(주)씨엔이지에스
모델명	CNE30W-L000
형식번호(KFI)	유20-10
전자파적합등록번호	R-R-cN1-CNE30W-L000
고효율 인증번호	LED 유도등 제542호
형식	AC 220V, DC 3.6V, 복도통로용, 소형, 벽부형, LED식, 단면용, 유효점등시간 60분
예비전원	Ni-Cd 3.6V/600mAh
정격전압	AC220V
소비전력	2.6W 이하
색상/재질	White / PC 난연, 확산PC(표시면)
주위환경	온도 : -10°C ~ 50°C, 습도 : 10~93%
전원감시	상용전원 : 녹색 LED, 예비전원 : 적색 LED
제품크기	150mm(W) × 170mm(H) × 36.3mm(D)
무게	0.5Kg
설치기준	유도등및유도표지의화재안전기준(NFSC 303) 제5조

소형 벽부 피난구_CNE10W-L000

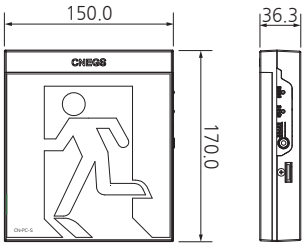

일반사양	
제조사	(주)씨엔이지에스
모델명	CNE10W-L000
형식번호(KFI)	유20-11
전자파적합등록번호	R-R-cN1-CNE30W-L000
고효율 인증번호	LED 유도등 제544호
형식	AC 220V, DC 3.6V, 피난구용, 소형, 벽부형, LED식, 단면용, 유효점등시간 60분
예비전원	Ni-Cd 3.6V/600mAh
정격전압	AC220V
소비전력	2W 이하
색상/재질	White / PC 난연, 확산PC(표시면)
주위환경	온도 : -10°C ~ 50°C, 습도 : 10~93%
전원감시	상용전원 : 녹색 LED, 예비전원 : 적색 LED
제품크기	150mm(W) × 170mm(H) × 36.3mm(D)
무게	0.5Kg
설치기준	유도등및유도표지의화재안전기준(NFSC 303) 제5조

소형 천장 단면 피난구_CNE10W-L000

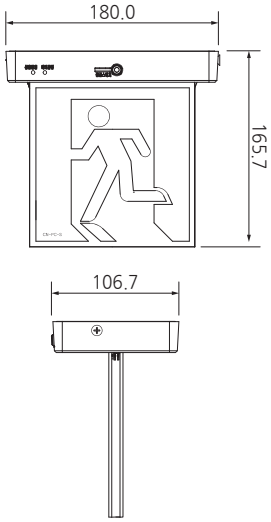

일반사양	
제조사	(주)씨엔이지에스
모델명	CNE10C-L000
형식번호(KFI)	유20-36
전자파적합등록번호	R-R-cN1-CNE10C-L100
고효율 인증번호	LED 유도등 제553호
형식	AC 220V, DC 3.6V, 피난구용, 소형, 천장형, LED식, 단면용, 유효점등시간 60분
예비전원	Ni-Cd 3.6V/600mAh
정격전압	AC220V
소비전력	2W 이하
색상/재질	White / PC 난연, 확산PC(표시면)
주위환경	온도 : -10°C ~ 50°C, 습도 : 10~93%
전원감시	상용전원 : 녹색 LED, 예비전원 : 적색 LED
제품크기	180mm(W) × 165.7mm(H) × 106.7mm(D)
무게	0.55Kg
설치기준	유도등및유도표지의화재안전기준(NFSC 303) 제5조

소형 천장 양면 피난구_CNE10C-L100

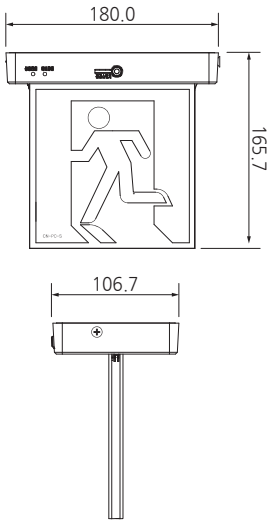

일반사양	
제조사	(주)씨엔이지에스
모델명	CNE10C-L100
형식번호(KFI)	유20-38
전자파적합등록번호	R-R-cN1-CNE10C-L100
고효율 인증번호	LED 유도등 제557호
형식	AC 220V, DC 3.6V, 피난구용, 소형, 천장형, LED식, 양면용, 유효점등시간 60분
예비전원	Ni-Cd 3.6V/600mAh
정격전압	AC220V
소비전력	3W 이하
색상/재질	White / PC 난연, 확산PC(표시면)
주위환경	온도 : -10°C ~ 50°C, 습도 : 10~93%
전원감시	상용전원 : 녹색 LED, 예비전원 : 적색 LED
제품크기	180mm(W) × 165.7mm(H) × 106.7mm(D)
무게	0.55Kg
설치기준	유도등및유도표지의화재안전기준(NFSC 303) 제5조

중형 벽부 피난구_CNE10W-L010

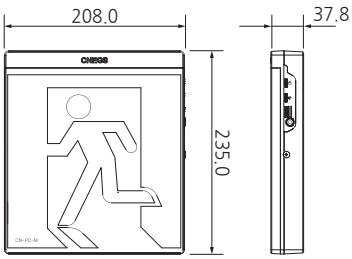

일반사양	
제조사	(주)씨엔이지에스
모델명	CNE10W-L010
형식번호(KFI)	유20-14
전자파적합등록번호	R-R-cN1-CNE30W-L010
고효율 인증번호	LED 유도등 제550호
형식	AC 220V, DC 4.8V, 피난구용, 중형, 벽부형, LED식, 단면용, 유효점등시간 60분
예비전원	Ni-Cd 4.8V/600mAh
정격전압	AC220V
소비전력	4W 이하
색상/재질	White / PC 난연, 확산PC(표시면)
주위환경	온도 : -10°C ~ 50°C, 습도 : 10~93%
전원감시	상용전원 : 녹색 LED, 예비전원 : 적색 LED
제품크기	208mm(W) × 235mm(H) × 37.8mm(D)
무게	0.8Kg
설치기준	유도등및유도표지의화재안전기준(NFSC 303) 제5조

중형 천장 단면 피난구_CNE10C-L010

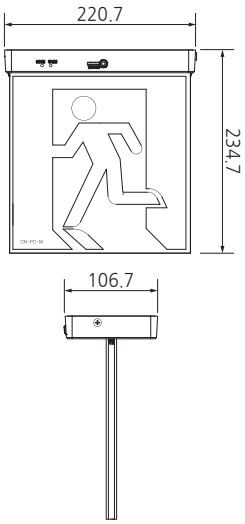

일반사양	
제조사	(주)씨엔이지에스
모델명	CNE10C-L010
형식번호(KFI)	유20-34
전자파적합등록번호	R-R-cN1-CNE10C-L110
고효율 인증번호	LED 유도등 제554호
형식	AC 220V, DC 4.8V, 피난구용, 중형, 천장형, LED식, 단면용, 유효점등시간 60분
예비전원	Ni-Cd 4.8V/600mAh
정격전압	AC220V
소비전력	4W 이하
색상/재질	White / PC 난연, 확산PC(표시면)
주위환경	온도 : -10°C ~ 50°C, 습도 : 10~93%
전원감시	상용전원 : 녹색 LED, 예비전원 : 적색 LED
제품크기	220.7mm(W) × 234.7mm(H) × 106.7mm(D)
무게	0.85Kg
설치기준	유도등및유도표지의화재안전기준(NFSC 303) 제5조

중형 천장 양면 피난구_CNE10C-L110

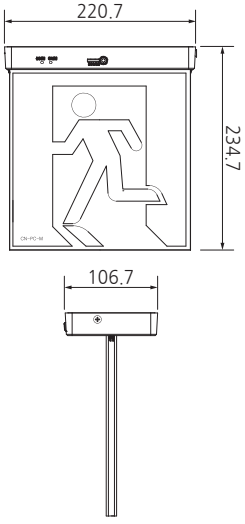

일반사양	
제조사	(주)씨엔이지에스
모델명	CNE10C-L110
형식번호(KFI)	유20-26
전자파적합등록번호	R-R-cN1-CNE10C-L110
고효율 인증번호	LED 유도등 제546호
형식	AC 220V, DC 4.8V, 피난구용, 중형, 천장형, LED식, 양면용, 유효점등시간 60분
예비전원	Ni-Cd 4.8V/600mAh
정격전압	AC220V
소비전력	6W 이하
색상/재질	White / PC 난연, 확산PC(표시면)
주위환경	온도 : -10°C ~ 50°C, 습도 : 10~93%
전원감시	상용전원 : 녹색 LED, 예비전원 : 적색 LED
제품크기	220.7mm(W) × 234.7mm(H) × 106.7mm(D)
무게	0.85Kg
설치기준	유도등및유도표지의화재안전기준(NFSC 303) 제5조

대형 벽부 피난구_CNE10W-L020

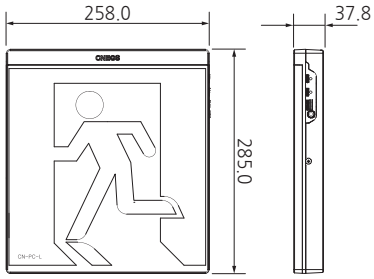

일반사양	
제조사	(주)씨엔이지에스
모델명	CNE10W-L020
형식번호(KFI)	유20-83
전자파적합등록번호	R-R-cN1-CNE10W-L020
고효율 인증번호	LED 유도등 제590호
형식	AC 220V, DC 4.8V, 피난구용, 대형, 벽부형, LED식, 단면용, 유효점등시간 60분
예비전원	Ni-Cd 4.8V/600mAh
정격전압	AC220V
소비전력	2W 이하
색상/재질	White / PC 난연, 확산PC(표시면)
주위환경	온도 : -10°C ~ 50°C, 습도 : 10~93%
전원감시	상용전원 : 녹색 LED, 예비전원 : 적색 LED
제품크기	258mm(W) × 285mm(H) × 37.8mm(D)
무게	1.2Kg
설치기준	유도등및유도표지의화재안전기준(NFSC 303) 제5조

대형 천장 단면 피난구_CNE10C-L020

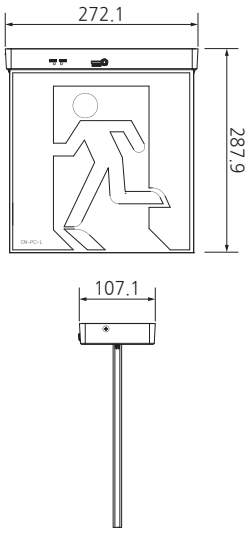

일반사양	
제조사	(주)씨엔이지에스
모델명	CNE10C-L020
형식번호(KFI)	유20-84
전자파적합등록번호	R-R-cN1-CNE10C-L120
고효율 인증번호	LED 유도등 제589호
형식	AC 220V, DC 4.8V, 피난구용, 대형, 천장형, LED식, 단면용, 유효점등시간 60분
예비전원	Ni-Cd 4.8V/600mAh
정격전압	AC220V
소비전력	5W 이하
색상/재질	White / PC 난연, 확산PC(표시면)
주위환경	온도 : -10°C ~ 50°C, 습도 : 10~93%
전원감시	상용전원 : 녹색 LED, 예비전원 : 적색 LED
제품크기	272.1mm(W) × 287.9mm(H) × 107.1mm(D)
무게	1.2Kg
설치기준	유도등및유도표지의화재안전기준(NFSC 303) 제5조

대형 천장 양면 피난구_CNE10C-L120

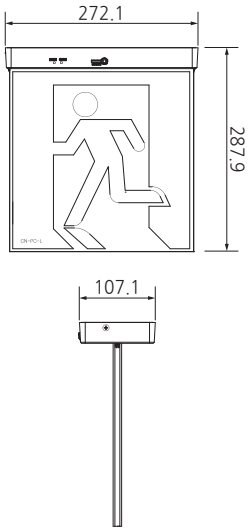

일반사양	
제조사	(주)씨엔이지에스
모델명	CNE10C-L120
형식번호(KFI)	유20-85
전자파적합등록번호	R-R-cN1-CNE10C-L120
고효율 인증번호	LED 유도등 제591호
형식	AC 220V, DC 4.8V, 피난구용, 대형, 천장형, LED식, 양면용, 유효점등시간 60분
예비전원	Ni-Cd 4.8V/600mAh
정격전압	AC220V
소비전력	7W 이하
색상/재질	White / PC 난연, 확산PC(표시면)
주위환경	온도 : -10°C ~ 50°C, 습도 : 10~93%
전원감시	상용전원 : 녹색 LED, 예비전원 : 적색 LED
제품크기	272.1mm(W) × 287.9mm(H) × 107.1mm(D)
무게	1.2Kg
설치기준	유도등및유도표지의화재안전기준(NFSC 303) 제5조

중형 벽부 피난구(와이드)_CNE10W-W010

일반사양	
제조사	(주)씨엔이지에스
모델명	CNE10W-W010
형식번호(KFI)	유20-23
전자파적합등록번호	R-R-cN1-CNE10W-W010
고효율 인증번호	LED 유도등 제548호
형식	AC 220V, DC 4.8V, 피난구용, 중형, 벽부형, LED식, 단면용, 유효점등시간 60분
예비전원	Ni-Cd 4.8V/600mAh
정격전압	AC220V
소비전력	4W 이하
색상/재질	White / PC 난연, 확산PC(표시면)
주위환경	온도 : -10°C ~ 50°C, 습도 : 10~93%
전원감시	상용전원 : 녹색 LED, 예비전원 : 적색 LED
제품크기	493.3mm(W) × 153.3mm(H) × 33.2mm(D)
무게	1.25Kg
설치기준	유도등및유도표지의화재안전기준(NFSC 303) 제5조

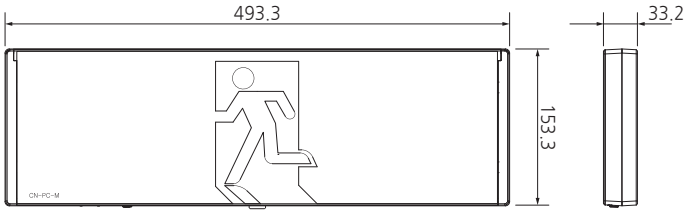

중형 벽부 피난구(와이드) 음성점멸_CNE50W-W010

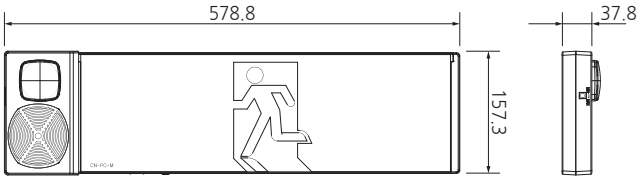

일반사양	
제조사	(주)씨엔이지에스
모델명	CNE50W-W010
형식번호(KFI)	유21-52
전자파적합등록번호	R-R-cN1-CNE50W-W010
고효율 인증번호	고효율인증 진행중
형식	AC 220V, DC 4.8V, 피난구용, 중형, 벽부형, LED식, 단면용, 유효점등시간 60분, 음성/점멸유도장치겸용
예비전원	Ni-Cd 4.8V/600mAh
정격전압	유도등 : AC220V 음성점멸유도장치 : DC24V
유도등 소비전력	4W 이하
음성점멸부 소비전류	Average : 300mA이하, Max : 380mA 이하
음압/광도	Min : 70dB이상, Max : 90dB 이상 / 50cd 이상
색상/재질	White / PC 난연, 확산PC(표시면)
주위환경	온도 : -10°C ~ 50°C, 습도 : 10~93%
전원감시	상용전원 : 녹색 LED, 예비전원 : 적색 LED
제품크기	578.8mm(W) × 157.3mm(H) × 37.8mm(D)
무게	1.6Kg
설치기준	유도등및유도표지의화재안전기준(NFSC 303) 제5조

중형 벽부 피난구 음성점멸_CNE50W-L010

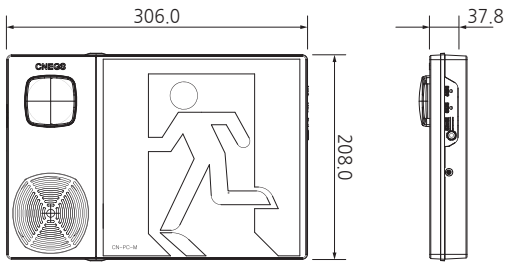

일반사양	
제조사	(주)씨엔이지에스
모델명	CNE50W-L010
형식번호(KFI)	유21-46
전자파적합등록번호	R-R-cN1-CNE50W-L010
고효율 인증번호	LED 유도등 제654호
형식	AC 220V, DC 4.8V, 피난구용, 중형, 벽부형, LED식, 단면용, 유효점등시간 60분, 음성/점멸유도장치겸용
예비전원	Ni-Cd 4.8V/600mAh
정격전압	유도등 : AC220V 음성점멸유도장치 : DC24V
유도등 소비전력	4W 이하
음성점멸부 소비전류	Average : 300mA이하, Max : 380mA 이하
음압/광도	Min : 70dB이상, Max : 90dB 이상 / 50cd 이상
색상/재질	White / PC 난연, 확산PC(표시면)
주위환경	온도 : -10°C ~ 50°C, 습도 : 10~93%
전원감시	상용전원 : 녹색 LED, 예비전원 : 적색 LED
제품크기	306mm(W) × 208mm(H) × 37.8mm(D)
무게	1.15Kg
설치기준	유도등및유도표지의화재안전기준(NFSC 303) 제5조

중형 천장 피난구 음성점멸_CNE50C-L010(단면),CNE50C-L110(양면)

일반사양	
제조사	(주)씨엔이지에스
모델명	CNE50C-L010(단면), CNE50C-L110(양면)
형식번호(KFI)	형식승인 진행중
전자파적합등록번호	R-R-cN1-CNE50C-L010, L110
고효율 인증번호	고효율인증 진행중
형식	AC 220V, DC 4.8V, 피난구용, 중형, 천장형, LED식, 단면(양면)용, 유효점등시간 60분, 음성/점멸유도장치겸용
예비전원	Ni-Cd 4.8V/600mAh
정격전압	유도등 : AC220V 음성점멸유도장치 : DC24V
유도등 소비전력	4W(단면), 6W(양면) 이하
음성점멸부 소비전류	Average : 300mA이하, Max : 380mA 이하
음압/광도	Min : 70dB이상, Max : 90dB 이상 / 50cd 이상
색상/재질	White / PC 난연, 확산PC(표시면)
주위환경	온도 : -10°C ~ 50°C, 습도 : 10~93%
전원감시	상용전원 : 녹색 LED, 예비전원 : 적색 LED
제품크기	366.2mm(W) × 237.9mm(H) × 111.1mm(D)
무게	1.2Kg
설치기준	유도등및유도표지의화재안전기준(NFSC 303) 제5조

대형 천장 피난구 음성점멸_CNE50C-L020(단면),CNE50C-L120(양면)

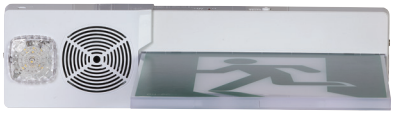

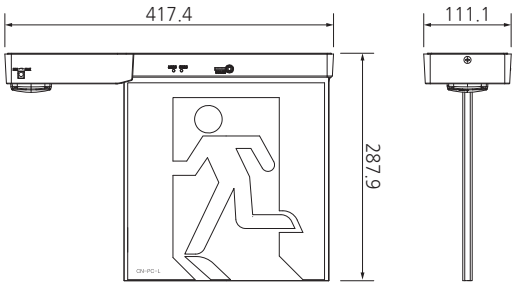

일반사양	
제조사	(주)씨엔이지에스
모델명	CNE50C-L020(단면), CNE50C-L120(양면)
형식번호(KFI)	형식승인 진행중
전자파적합등록번호	R-R-cN1-CNE50C-L020,L120
고효율 인증번호	고효율인증 진행중
형식	AC 220V, DC 4.8V, 피난구용, 중형, 천장형, LED식, 단면(양면)용, 유효점등시간 60분, 음성/점멸유도장치겸용
예비전원	Ni-Cd 4.8V/600mAh
정격전압	유도등 : AC220V 음성점멸유도장치 : DC24V
유도등 소비전력	5W(단면), 7W(양면) 이하
음성점멸부 소비전류	Average : 300mA이하, Max : 380mA 이하
음압/광도	Min : 70dB이상, Max : 90dB 이상 / 50cd 이상
색상/재질	White / PC 난연, 확산PC(표시면)
주위환경	온도 : -10°C ~ 50°C, 습도 : 10~93%
전원감시	상용전원 : 녹색 LED, 예비전원 : 적색 LED
제품크기	417.4mm(W) × 287.9mm(H) × 111.1mm(D)
무게	1.65Kg
설치기준	유도등및유도표지의화재안전기준(NFSC 303) 제5조


부산롯데캐슬레전드


마산부영마린애시앙

광명롯데아울렛


판교창조경제밸리


송파현대H비지니스파크

공사지명원

PREQUALIFICATION STATEMENT

CNEGS 주식회사 씨엔이지에스

指　名　願

사업의 번창함을 기원합니다.

폐사는 최첨단 소방기구, 설비 제조와 전문소방시설공사 회사로서
우수한 기술력과 최고의 품질, 고객중심의 A/S를 기반으로 소방산업의 발전을 위해
최선의 노력으로 정진하고 있습니다.

한 단계 높은 기술과 품질을 바탕으로 소방시설공사 및 납품과 관련하여
도급지명을 받고자 관련 서류를 첨부하여 지명원을 제출하오니 심의하시어
폐사가 공사에 참여할 수 있도록 지명하여 주시기 바랍니다.

공 사 명 : _____

년　　월　　일

주식회사 씨엔이지에스
경기도 안양시 만안구 전파로 24번길 35-21 대표이사 이 종 훈

지명원
Contents

사업자등록증

국세청
nts.go.kr

사 업 자 등 록 증

(법인사업자)

등록번호 : 119-81-07970

법인명(단체명) : (주) 씨엔 이지에스
대 표 자 : 이종훈

개 업 연 월 일 : 1991 년 07 월 01 일 법인등록번호 : 110111-0788187
사업장 소재지 : 경기도 안양시 만안구 전파로24번길 35-21(안양동)

본 점 소 재 지 : 경기도 안양시 만안구 전파로24번길 35-21(안양동)

사 업 의 종 류 : 업태 제조업 종목 소방기구
제조업 철물,건축자재
건설 소방설비
도매 소방기구
도매 수출입업
도매 및 소매업 전자상거래업
음식점업 커피전문점
발 급 사 유 : 대표자 정정 (별지 출력)

NATIONAL TAX SERVICE REPUBLIC OF KOREA
국 세 청

사업자 단위 과세 적용사업자 여부 : 여( ) 부(∨)
전자세금계산서 전용 전자우편주소 :

2020 년 01 월 16 일

안 양 세 무 서 장

국세청
National Tax Service

공장등록증명서

문서확인번호: 1612-2319-5432-8473

시점확인 진본 2021/02/02 11:12:38 KST 정부시점확인센터

정부24

공장등록증명(신청)서

접수번호	2021020296419242001	접수일	2021.02.02	처리기간	즉시

신청인	회사명 (주)씨엔이지에스		전화번호 031-443-1194
	대표자 성명 이종훈		생년월일(법인등록번호) 110111-0788187
	대표자 주소(법인 소재지) 경기도 안양시 만안구 전파로24번길 35-21 (안양동)		
등록 내용	공장 소재지 경기도 안양시 만안구 전파로24번길 35-21 (안양동)	지목 공장용지	보유구분 자가 [ ], 임대[O]
	공장 등록일 2014년 04월 29일	사업 시작일	종업원 수 남 :110 여 :11
	공장의 업종(분류번호) 전기경보 및 신호장치 제조업 외 3종(28901, 26410, 27212, 29193)		
	공장 부지 면적(㎡) 803.600	제조시설 면적(㎡) 191.900	부대시설 면적(㎡) 356.370
등록 조건	조건 : 해당없음		

등록변경・증설등 기재사항 변경내용(변경 날짜 및 내용)	공장관리번호
2020-10-29	411712014305042

「산업집적활성화 및 공장설립에 관한 법률」 제16조제1항・제2항・제3항에 따라 위와 같이 등록된 공장임을 증명합니다.

2021년 02월 02일

한국산업단지공단장

◆본 증명서는 인터넷으로 발급되었으며, 정부24(gov.kr)의 인터넷발급문서진위확인 메뉴를 통해 위·변조 여부를 확인할 수 있습니다.(발급일로부터 90일까지) 또한 문서하단의 바코드로도 진위확인(정부24 앱 또는 스캐너용 문서확인프로그램)을 하실 수 있습니다.

소방시설업 등록증

경기안양 제 2005-23 호

소 방 시 설 업 등 록 증

업　　종 : 전문소방시설공사업

상　　호(명칭) : ㈜씨엔이지에스

대　표　자 : 이종훈　　생 년 월 일 : 1975. 09. 21.

영업소 소재지 : 경기도 안양시 만안구 전파로24번길 35-21(안양동)

「소방시설공사업법」 제4조 제1항에 따라 소방시설공사업이 위와 같이 등록되었음을 증명합니다.

2020년 1월 13일

경기도지사 경기도지사인

소방시설관리업 등록증

경기안양
제2018-0002호

소방시설관리업등록증

상호(명칭) : ㈜씨엔이지에스

대 표 자 : 이 종 훈 생년월일 : 1975.09.21

영 업 소 소 재 지 : 경기도 안양시 만안구 전파로 24번길 35-21

「화재예방, 소방시설 설치·유지 및 안전관리에 관한 법률」

제29조제3항에 따라 위와 같이 등록되었음을 증명합니다.

2018년 04월 05일

안 양 소 방 서 장

안양소방서장의인

* 2020. 1. 2. 대표자 변경

기업부설연구소 인정서

[문서번호: tWYm-JCWm-zwpN-VhGz] [발급일자: 2014년 11월 19일]

제 20031214 호

기업부설연구소 인정서

1. 연 구 소 명: (주)씨엔이지에스부설 연구소

[소속기업명: (주)씨엔이지에스]

2. 소 재 지: 경기도 안양시 만안구 전파로24번길 35-21 cnegs빌딩 4층

3. 신고 연월일: 2014년 8월 12일
(최초인정일 : 2003년 3월 18일)

미래창조과학부

「기초연구진흥 및 기술개발지원에 관한 법률」 제14조, 같은 법 시행령 제16조제1항 및 제27조제1항에 따라 위와 같이 기업부설연구소로 인정합니다.

2014년 8월 12일

한국산업기술진흥협회장

직접생산확인 증명서

[별지 제3호서식]

제 2021-0430-00002 호

직접생산확인증명서

○대 분 류 : 공공안전및치안장비

○제 품 명 : 개인보호장비또는무기

※ 동 제품의 직접생산 가능범위 : 붙임의 세부품명별 필수특이사항 에 따름

○생 산 업 체 명 : (주)씨엔이지에스

○사 업 자 번 호 : 119-81-07970

○대 표 자 성 명 : 이종훈

○소 재 지(본사) : 경기도 안양시 만안구 전파로24번길 35-21 (안양동)

(공장1) : [119-81-07970] 경기도 안양시 만안구 전파로 24 35-21(안양동)

○유 효 기 간 : ※ 붙임의 세부품명별 유효기간 참조

「중소기업제품 구매촉진 및 판로지원에 관한 법률」 제9조제4항 본문 및 같은 법 시행규칙 제5조제3항에 따라 위와 같이 직접생산을 증명합니다.

출력일자 : 2021년 08월 03일

중소기업중앙회장

★ 유의사항(행정조치)
① 하청생산 제품 또는 다른 회사 완제품 등 직접생산하지 아니한 제품, 직
다른 회사 상표 부착제품 납품금지
(위반시, 모든 중소기업자간경쟁제품 직접생산확인 취소 및 6개월간 재
② 생산설비의 임대, 매각 등 직접생산확인기준 미충족 시 30일 이내에 반
(미 반납시, 해당제품 직접생산확인 취소 및 6개월간 재신청 금지)
③ 직접생산확인받은 공장의 이전 시 30일이내 증명서 미반납 시 직접생
★이 증명서는 중소기업확인용으로 사용할 수 없습니다.
★이 증명서는 중소기업제품 공공구매종합정보망(www.smpp.go.kr)을
13:58)한 증명서로서 동 정보망에서 진위여부를 확인하실 수 있습니다
1/2

발급번호	제 2021-0430-00002 호				
제품명	개인보호장비또는무기				
세부품명번호	세부품명	유효기간	직접생산 확인공장	용도	필수특이사항
4618250401	화재수신기	2021/02/17~ 2023/02/16	공장1.		GR형복합식수신기(수21-2), R형복합식수신기(수17-6), 중계기(중19-4, 중17-34, 중18-17, 중18-22, 중18-21)

★ 유의사항(행정조치)
① 하청생산 제품 또는 다른 회사 완제품 등 직접생산하지 아니한 제품, 직접생산한 완제품에
다른 회사 상표 부착제품 납품금지
(위반시, 모든 중기간경쟁제품 직접생산확인 취소 및 6개월간 재신청 금지)
② 생산설비의 임대, 매각 등으로 직접생산확인기준 미충족 시 증명서 반납
(미 반납시, 해당제품 직접생산확인 취소 및 6개월간 재신청 금지)
③ 직접생산확인받은 공장의 이전 시 30일이내 증명서 반납
★이 증명서는 중소기업확인용으로 사용할 수 없습니다.
★이 증명서는 중소기업제품 공공구매종합정보망(www.smpp.go.kr)을 통해 출력(2021-08-03 13:58)한 증명서로서 동 정보망에서 진위여부를 확인하실 수 있습니다.
2/2

특허증 - 배터리의 직렬 충전방식을 이용한 절전형 유도등

발급번호 : 2-5-2016-022465645

특허증

CERTIFICATE OF PATENT

특 허 제 10-0991177 호
Patent Number

출원번호 제 10-2008-0016330 호
Application Number
출 원 일 2008년 02월 22일
Filing Date
등 록 일 2010년 10월 26일
Registration Date

발명의명칭Title of the Invention
배터리의 직렬 충전방식을 이용한 절전형 유도등

특허권자Patentee
등록사항란에 기재

발명자Inventor
유덕명(511008-*******)
서울특별시 구로구 구로중앙로18길 68, 2동 505호 (구로동, 현대아파트)

위의 발명은 「특허법」에 따라 특허등록원부에 등록되었음을 증명합니다.
This is to certify that, in accordance with the Patent Act, a patent for the invention has been registered at the Korean Intellectual Property Office.

2016년 03월 18일

특허청장
COMMISSIONER,
KOREAN INTELLECTUAL PROPERTY OFFICE

최 동 규

특허증 - 저전력 무선 화재 감지 장치 및 그 제어 방법

발급번호 : 2-5-2016-022465454

특허증

CERTIFICATE OF PATENT

특 허 제 10-1525596 호
Patent Number

출원번호 제 10-2013-0121449 호
Application Number
출 원 일 2013년 10월 11일
Filing Date
등 록 일 2015년 05월 28일
Registration Date

발명의명칭Title of the Invention
저전력 무선 화재 감지 장치 및 그 제어 방법

특허권자Patentee
등록사항란에 기재

발명자Inventor
등록사항란에 기재

위의 발명은 「특허법」에 따라 특허등록원부에 등록되었음을 증명합니다.
This is to certify that, in accordance with the Patent Act, a patent for the invention has been registered at the Korean Intellectual Property Office.

2016년 03월 18일

특허청장
COMMISSIONER,
KOREAN INTELLECTUAL PROPERTY OFFICE

최 동 규

특허증 - IOT 적용 전국 공동주택 원격점검용 수신기 및 수신기 관제시스템

특허증
CERTIFICATE OF PATENT

특 허 제 10-2055360 호
Patent Number

출원번호 제 10-2018-0041173 호
Application Number

출원일 2018년 04월 09일
Filing Date

등록일 2019년 12월 06일
Registration Date

발명의 명칭 Title of the Invention
IoT 적용 전국 공동주택 원격점검용 수신기 및 수신기 관제시스템

특허권자 Patentee
주식회사 씨엔 이지에스(110111-*******)
경기도 안양시 만안구 전파로24번길 35-21 (안양동)

발명자 Inventor
이래진(511201-*******)
경기도 시흥시 관곡지로 222, 321동 1701호(하상동, 연꽃마을 대우아파트)

위의 발명은 「특허법」에 따라 특허등록원부에 등록되었음을 증명합니다.
This is to certify that, in accordance with the Patent Act, a patent for the invention has been registered at the Korean Intellectual Property Office.

특허청
Korean Intellectual Property Office

2019년 12월 06일

QR코드로 현재기준 등록사항을 확인하세요

특허청장
COMMISSIONER,
KOREAN INTELLECTUAL PROPERTY OFFICE

박 원주

ISO 9001 : 2015

International Certification Registrar

Certificate
of Registration

This is to certify that :

CN-EGS CO., LTD.

#35-21, Jeonpa-ro24beongil, Manan-gu, Anyang-city, Gyounggi-do, Korea

Has been assessed by International Certification Registrar Ltd., in respect of their Quality Management Systems and found to comply with

ISO 9001:2015

Approval is hereby granted for registration providing the rules and conditions relating to certification are observed at all times.

Certification Scope

Research, Development and Manufacture of Fire Sensor, Warning light, Receiver and Fire Fighting Facility

Certificate Issue Date : 06th February 2020 Initial Issued Date : 25th February 2011

Expiration Date : 03rd May 2023 Certificate No. : Q182711

※ This certificate is valid by completion of surveillance audit which is conducted within 12 months from the certification date.

The Seal of ICR Limited was hereto affixed in the presence of :

President

International Certification ICR INTERNATIONAL CERTIFICATION REGISTRAR REGISTERED FIRM Registrar Ltd.

- This certificate is intellectual property of ICR.
- This certificate is only valid by completion of surveillance audit which is conducted at least once a year.
- You can verify the authenticity of this certificate on "Certification Confirm" at www.icrqa.com
- If you can not maintain the certification, this certificate shall be returned to ICR.

CE마크(ESDC-CE-039)

EU Declaration of Conformity

(EMC)

Model	: CMP-ACD1
Kind of Product	: Analog Multi-sensing Detector
Applicant	: CNEGS CO., LTD.
Address	: 195-42 Anyang-dong, Manan-gu, Anyang-si, Gyeonggi-do, Korea
Manufacturer	: CNEGS CO., LTD.
Address	: 195-42 Anyang-dong, Manan-gu, Anyang-si, Gyeonggi-do, Korea
Test Standards	: EN 55022 : 2006 CLASS A EN 50130-4 : 1995, +A1 : 1998, +A2 : 2003

We hereby declare,

That all major safety requirements, concerning to CE Mark Directive(93/68/EEC) Electromagnetic Compatibility Directives(2004/108/EC,92/31/EEC) are fulfilled, as laid out in the guideline set down by the member states of the EEC Commission. This declaration is valid for all samples that are part of this declaration, which are manufactured according to the production charts appendix.

Date of Issue : May 18, 2010

Certificate of conformity / Test report issued by :

Test Report Number : ESDC-CE-039

EMC : EMC Labs Co., Ltd.

Technical documentation kept at :

CNEGS CO., LTD.

Which will be made available upon request.

The CE conformity mark concern standards relevant for the EMC or LVD evaluation.

Signature

Rae-Jin, Lee/ president

(Name and Signature of Authorized Person)

CE마크(ESDC-CE-041)

EU Declaration of Conformity

(EMC)

Model	: CMP-ARP41
Kind of Product	: Analog Control Module
Applicant	: CNEGS CO., LTD.
Address	: 195-42 Anyang-dong, Manan-gu, Anyang-si, Gyeonggi-do, Korea
Manufacturer	: CNEGS CO., LTD.
Address	: 195-42 Anyang-dong, Manan-gu, Anyang-si, Gyeonggi-do, Korea
Test Standards	: EN 55022 : 2006 CLASS A EN 50130-4 : 1995, +A1 : 1998, +A2 : 2003

We hereby declare,

That all major safety requirements, concerning to CE Mark Directive(93/68/EEC) Electromagnetic Compatibility Directives(2004/108/EC,92/31/EEC) are fulfilled, as laid out in the guideline set down by the member states of the EEC Commission. This declaration is valid for all samples that are part of this declaration, which are manufactured according to the production charts appendix.

Date of Issue : May 18, 2010

Certificate of conformity / Test report issued by :

Test Report Number : ESDC-CE-041

EMC : EMC Labs Co., Ltd.

Technical documentation kept at :

CNEGS CO., LTD.

Which will be made available upon request.

The CE conformity mark concern standards relevant for the EMC or LVD evaluation.

Signature

Rae-Jin, Lee/ president

(Name and Signature of Authorized Person)

CE마크(ESDC-CE-040)

EU Declaration of Conformity

(EMC)

Model : CMP-AR1

Kind of Product : Analog Fire Alarm System

Applicant : CNEGS CO., LTD.

Address : 195-42 Anyang-dong,
Manan-gu, Anyang-si, Gyeonggi-do, Korea

Manufacturer : CNEGS CO., LTD.

Address : 195-42 Anyang-dong,
Manan-gu, Anyang-si, Gyeonggi-do, Korea

Test Standards : EN 55022 : 2006 CLASS A
EN 50130-4 : 1995, +A1 : 1998, +A2 : 2003
EN 61000-3-2 : 2006
EN 61000-3-3 : 1995, +A1 : 2001,+A2 : 2005

We hereby declare,

That all major safety requirements, concerning to CE Mark Directive(93/68/EEC) Electromagnetic Compatibility Directives(2004/108/EC,92/31/EEC) are fulfilled, as laid out in the guideline set down by the member states of the EEC Commission. This declaration is valid for all samples that are part of this declaration, which are manufactured according to the production charts appendix.

Date of Issue : May 18, 2010

Certificate of conformity / Test report issued by :

Test Report Number : ESDC-CE-040

EMC : EMC Labs Co., Ltd.

Technical documentation kept at :

CNEGS CO., LTD.

Which will be made available upon request.

The CE conformity mark concern standards relevant for the EMC or LVD evaluation.

Signature

Rae-Jin, Lee/ president

(Name and Signature of Authorized Person)

형식승인서 - GR형 복합식 수신기

제 202100079 호

형 식 승 인 서

신청인 **성 명 :** 이종훈

상 호 : (주)씨엔이지에스

사업장주소 : 경기도 안양시 만안구 전파로24번길 35-21 (안양동)

「화재예방, 소방시설 설치·유지 및 안전관리에 관한 법률」 제36조제1항·제10항 및 제37조제1항 및 「소방용품의 품질관리 등에 관한 규칙」 제8조·제9조 제3항에 따라 다음과 같이 소방용품의 형식을 승인합니다.

1. 품 명 GR형복합식수신기

2. 형 식 AC 220 V, DC 24 V, LCD식, 아날로그식, 축적/비축적형 겸용, (옥내· 외 소화전, 스프링클러)설비, (물분무, 포)소화설비, 제연설비, 모델명:CNS-3100-GR

3. 형식승인번호 수21-2

4. 조 건

5. 비 고

2021 년 01 월 21 일

한국소방산업기술원

형식승인서 - R형 복합식 수신기

KFI

제 201700104 호

형 식 승 인 서

신청인 **성 명 :** 이종훈

상 호 : (주)씨엔이지에스

사업장주소 : 경기도 안양시 만안구 전파로24번길 35-21 (안양동)

소방시설설치 · 유지및안전관리에관한법률 제36조제1항 · 제37조제1항 및 소방용품의품질관리등에관한규칙 제8조 · 제9조제3항에 따라 다음과 같이 아래 소방용품의 형식을 승인합니다.

1. 품 명 R형복합식수신기

2. 형 식 AC 220 V, DC 24 V, LCD식, 반도체식, 아날로그식, 축적/비축적형겸용, (옥내.외 소화전, 스프링클러)설비, (물분무,포,분말,할로겐)소화설비, 제연설비

3. 형식승인번호 수17-6

4. 조 건

5. 비 고

2017 년 02 월 15 일

한국소방산업기술원

인증관리부-1160 (2020.02.11 대표자 변경에 따른 재발급)

형식승인서 - 윈도우 중계기

제 201801069 호

형 식 승 인 서

신청인 **성 명 :** 이종훈

상 호 : (주)씨엔이지에스

사업장주소 : 경기도 안양시 만안구 전파로24번길 35-21 (안양동)

소방시설설치 · 유지및안전관리에관한법률 제36조제1항 · 제37조제1항 및 소방용품의품질관리등에관한규칙 제8조 · 제9조제3항에 따라 다음과 같이 아래 소방용품의 형식을 승인합니다.

1. 품 명 중계기

2. 형 식 DC 24 V, R형용, 입력 2회로, 출력 2회로

3. 형식승인번호 중18-17

4. 조 건

5. 비 고

2018 년 11 월 28 일

한국소방산업기술원

인증관리부-1160 (2020.02.11 대표자 변경에 따른 재발급)

형식승인서 - 윈도우 중계기

KFI

제 201701035 호

형 식 승 인 서

신청인 **성 명 :** 이종훈

상 호 : (주)씨엔이지에스

사업장주소 : 경기도 안양시 만안구 전파로24번길 35-21 (안양동)

소방시설설치 · 유지및안전관리에관한법률 제36조제1항 · 제37조제1항 및 소방용품의품질관리등에관한규칙 제8조 · 제9조제3항에 따라 다음과 같이 아래 소방용품의 형식을 승인합니다.

1. 품 명 중계기

2. 형 식 DC 24 V, R형용, 입력 4회로, 출력 3회로

3. 형식승인번호 중17-34

4. 조 건

5. 비 고

2017 년 10 월 12 일

한국소방산업기술원

인증관리부-1160 (2020.02.11 대표자 변경에 따른 재발급)

형식승인서 - 아날로그 중계기

제 201801136 호

형 식 승 인 서

신청인 **성 명 :** 이종훈

상 호 : (주)씨엔이지에스

사업장주소 : 경기도 안양시 만안구 전파로24번길 35-21 (안양동)

소방시설설치 · 유지및안전관리에관한법률 제36조제1항 · 제37조제1항 및 소방용품의품질관리등에관한규칙 제8조 · 제9조제3항에 따라 다음과 같이 아래 소방용품의 형식을 승인합니다.

1. 품 명 중계기

2. 형 식 DC 24 V, R형용, 입력 2회로, 출력 2회로

3. 형식승인번호 중18-21

4. 조 건

5. 비 고

2018 년 12 월 14 일

한국소방산업기술원

인증관리부-1160 (2020.02.11 대표자 변경에 따른 재발급)

형식승인서 - 아날로그 중계기

제 201801137 호

KFI

형 식 승 인 서

신청인 성 명 : 이종훈
상 호 : (주)씨엔이지에스
사업장주소 : 경기도 안양시 만안구 전파로24번길 35-21 (안양동)

소방시설설치 · 유지및안전관리에관한법률 제36조제1항 · 제37조제1항 및 소방용품의품질관리등에관한규칙 제8조 · 제9조제3항에 따라 다음과 같이 아래 소방용품의 형식을 승인합니다.

1. 품 명 중계기
2. 형 식 DC 24 V, R형용, 입력 4회로, 출력 4회로
3. 형식승인번호 중18-22
4. 조 건
5. 비 고

2018 년 12 월 14 일

한국소방산업기술원

인증관리부-1160 (2020.02.11 대표자 변경에 따른 재발급)

형식승인서 - 아날로그 광전식 스포트형 감지기

제 201701313 호

형 식 승 인 서

신청인 **성 명 :** 이종훈

상 호 : (주)씨엔이지에스

사업장주소 : 경기도 안양시 만안구 전파로24번길 35-21 (안양동)

소방시설설치 · 유지및안전관리에관한법률 제36조제1항 · 제37조제1항 및 소방용품의품질관리등에관한규칙 제8조 · 제9조제3항에 따라 다음과 같이 아래 소방용품의 형식을 승인합니다.

1. 품 명 광전식스포트형감지기

2. 형 식 DC 24 V, 아날로그식, 보통형, 재용형, 공칭감지농도범위 (4 %/m ~ 16 %/m)

3. 형식승인번호 감17-101

4. 조 건

5. 비 고

2017 년 12 월 20 일

한국소방산업기술원

인증관리부-1160 (2020.02.11 대표자 변경에 따른 재발급)

형식승인서 - 아날로그 정온식 스포트형 감지기

KFI

제 201701314 호

형 식 승 인 서

신청인 **성 명 :** 이종훈

상 호 : (주)씨엔이지에스

사업장주소 : 경기도 안양시 만안구 전파로24번길 35-21 (안양동)

소방시설설치 · 유지및안전관리에관한법률 제36조제1항 · 제37조제1항 및 소방용품의품질관리등에관한규칙 제8조 · 제9조제3항에 따라 다음과 같이 아래 소방용품의 형식을 승인합니다.

1. 품 명 정온식스포트형감지기

2. 형 식 DC 24 V, 아날로그식, 보통형, 재용형, 공칭감지온도범위 (30 ℃ ~ 90 ℃)

3. 형식승인번호 감17-102

4. 조 건

5. 비 고

2017 년 12 월 20 일

한국소방산업기술원

인증관리부-1160 (2020.02.11 대표자 변경에 따른 재발급)

형식승인서 - 광전식 스포트형 감지기

제 202101165 호

형 식 승 인 서

신청인 성 명 : 이종훈

상 호 : (주)씨엔이지에스

사업장주소 : 경기도 안양시 만안구 전파로24번길 35-21 (안양동)

「화재예방, 소방시설 설치·유지 및 안전관리에 관한 법률」 제36조제1항·제10항 및 제37조제1항 및 「소방용품의 품질관리 등에 관한 규칙」 제8조·제9조 제3항에 따라 다음과 같이 소방용품의 형식을 승인합니다.

1. 품 명 광전식스포트형감지기

2. 형 식 DC 24 V, 2종, 보통형, 재용형

3. 형식승인번호 감21-66

4. 조 건

5. 비 고

2021 년 10 월 25 일

한국소방산업기술원

형식승인서 - 정온식 스포트형 감지기

KFI

제 201901293 호

형 식 승 인 서

신청인 **성 명 :** 이종훈

상 호 : (주)씨엔이지에스

사업장주소 : 경기도 안양시 만안구 전파로24번길 35-21 (안양동)

소방시설설치 · 유지및안전관리에관한법률 제36조제1항 · 제37조제1항 및 소방용품의품질관리등에관한규칙 제8조 · 제9조제3항에 따라 다음과 같이 아래 소방용품의 형식을 승인합니다.

1. 품 명 정온식스포트형감지기

2. 형 식 DC 24 V, 1종, 70 ℃, 보통형, 재용형, 반도체식

3. 형식승인번호 감19-74

4. 조 건

5. 비 고

2019 년 12 월 17 일

한국소방산업기술원

인증관리부-1160 (2020.02.11 대표자 변경에 따른 재발급)

형식승인서 - 차동식 스포트형 감지기

제 201901285 호

형 식 승 인 서

신청인 **성 명 :** 이종훈

상 호 : (주)씨엔이지에스

사업장주소 : 경기도 안양시 만안구 전파로24번길 35-21 (안양동)

소방시설설치 · 유지및안전관리에관한법률 제36조제1항 · 제37조제1항 및 소방용품의품질관리등에관한규칙 제8조 · 제9조제3항에 따라 다음과 같이 아래 소방용품의 형식을 승인합니다.

1. 품 명 차동식스포트형감지기

2. 형 식 DC 24 V, 2종, 보통형, 재용형, 반도체식

3. 형식승인번호 감19-73

4. 조 건

5. 비 고

2019 년 12 월 17 일

한국소방산업기술원

인증관리부-1160 (2020.02.11 대표자 변경에 따른 재발급)

형식승인서 - 단독경보형감지기

KFI

제 202101057 호

형 식 승 인 서

신청인 성 명 : 이종훈
상 호 : (주)씨엔이지에스
사업장주소 : 경기도 안양시 만안구 전파로24번길 35-21 (안양동)

「화재예방, 소방시설 설치·유지 및 안전관리에 관한 법률」 제36조제1항·제10항 및 제37조제1항 및 「소방용품의 품질관리 등에 관한 규칙」 제8조·제9조 제3항에 따라 다음과 같이 소방용품의 형식을 승인합니다.

1. 품 명 단독경보형감지기
2. 형 식 DC 3 V, 광전식, 2종, 보통형, 재용형
3. 형식승인번호 감21-56
4. 조 건
5. 비 고

2021 년 09 월 24 일

한국소방산업기술원

형식승인서 - 정온식 스포트형 방수 감지기

제 202000178 호

형 식 승 인 서

신청인 **성 명 :** 이종훈

상 호 : (주)씨엔이지에스

사업장주소 : 경기도 안양시 만안구 전파로24번길 35-21 (안양동)

소방시설설치 · 유지및안전관리에관한법률 제36조제1항 · 제37조제1항 및 소방용품의품질관리등에관한규칙 제8조 · 제9조제3항에 따라 다음과 같이 아래 소방용품의 형식을 승인합니다.

1. 품 명 정온식스포트형감지기

2. 형 식 DC 24 V, 1종, 70 ℃, 보통형, 재용형, 방수형, 반도체식

3. 형식승인번호 감20-17

4. 조 건

5. 비 고

2020 년 02 월 26 일

한국소방산업기술원

형식승인서 - 차동식 스포트형 방수 감지기

KFI

제 202000245 호

형 식 승 인 서

신청인 **성 명 :** 이종훈

상 호 : (주)씨엔이지에스

사업장주소 : 경기도 안양시 만안구 전파로24번길 35-21 (안양동)

소방시설설치 · 유지및안전관리에관한법률 제36조제1항 · 제37조제1항 및 소방용품의품질관리등에관한규칙 제8조 · 제9조제3항에 따라 다음과 같이 아래 소방용품의 형식을 승인합니다.

1. 품 명 차동식스포트형감지기

2. 형 식 DC 24 V, 2종, 보통형, 재용형, 방수형, 반도체식

3. 형식승인번호 감20-22

4. 조 건

5. 비 고

2020 년 03 월 10 일

한국소방산업기술원

형식승인서 - 아날로그 정온식 스포트형 방수 감지기

제 201901001 호

형 식 승 인 서

신청인 **성 명 :** 이종훈

상 호 : (주)씨엔이지에스

사업장주소 : 경기도 안양시 만안구 전파로24번길 35-21 (안양동)

소방시설설치 · 유지및안전관리에관한법률 제36조제1항 · 제37조제1항 및 소방용품의품질관리등에관한규칙 제8조 · 제9조제3항에 따라 다음과 같이 아래 소방용품의 형식을 승인합니다.

1. 품 명 정온식스포트형감지기

2. 형 식 DC 24 V, 아날로그식, 보통형, 재용형, 방수형, 공칭감지 온도범위(30 ℃ ~ 90 ℃)

3. 형식승인번호 감19-42

4. 조 건

5. 비 고

2019 년 09 월 24 일

한국소방산업기술원

인증관리ㅜ-1160 (2020.02.11 대표자 변경에 따른 재발급)

형식승인서 - 중계기

KFI

제 201900077 호

형 식 승 인 서

신청인 성 명 : 이종훈
상 호 : (주)씨엔이지에스
사업장주소 : 경기도 안양시 만안구 전파로24번길 35-21 (안양동)

소방시설설치 · 유지및안전관리에관한법률 제36조제1항 · 제37조제1항 및 소방용품의품질관리등에관한규칙 제8조 · 제9조제3항에 따라 다음과 같이 아래 소방용품의 형식을 승인합니다.

1. 품 명 중계기
2. 형 식 AC 220 V, DC 24 V, R형용, 입력 4800회로, 출력 4800회로
3. 형식승인번호 중19-4
4. 조 건
5. 비 고

2019 년 01 월 23 일

한국소방산업기술원

인증관리부-1160 (2020.02.11 대표자 변경에 따른 재발급)

성능인증서 - 동기식 시각경보장치

제 202001436 호

성 능 인 증 서

신청인 성 명 : 이종훈

상 호 : (주)씨엔이지에스

사업장주소 : 경기도 안양시 만안구 전파로24번길 35-21 (안양동)

「화재예방, 소방시설 설치 · 유지 및 안전관리에 관한 법률」 제39조제1항 · 제6항 「소방용품의 품질관리 등에 관한 규칙」 제17조제1항 · 제18조제3항에 따라 다음과 같이 소방용품의 성능을 인증합니다.

1. 품 명 시각경보장치
2. 형 식 DC 24 V, 동기식, LED식

3. 성능인증번호 시각20-17

4. 조 건

5. 비 고

2020 년 12 월 28 일

한국소방산업기술원

성능인증서 - 비동기식 시각경보장치

KFI

제 202001437 호

성 능 인 증 서

신청인 성 명 : 이종훈
상 호 : (주)씨엔이지에스
사업장주소 : 경기도 안양시 만안구 전파로24번길 35-21 (안양동)

「화재예방, 소방시설 설치 · 유지 및 안전관리에 관한 법률」 제39조제1항 · 제6항 「소방용품의 품질관리 등에 관한 규칙」 제17조제1항 · 제18조제3항에 따라 다음과 같이 소방용품의 성능을 인증합니다.

1. 품 명 시각경보장치
2. 형 식 DC 24 V, 비동기식, LED식

3. 성능인증번호 시각20-18

4. 조 건

5. 비 고

2020 년 12 월 28 일

한국소방산업기술원

성능인증서 - 표시등

제 202100327 호

성 능 인 증 서

신청인 **성 명 :** 이종훈

상 호 : (주)씨엔이지에스

사업장주소 : 경기도 안양시 만안구 전파로24번길 35-21 (안양동)

「화재예방, 소방시설 설치·유지 및 안전관리에 관한 법률」 제39조제1항·제6항 「소방용품의 품질관리 등에 관한 규칙」 제17조제1항·제18조제3항에 따라 다음과 같이 소방용품의 성능을 인증합니다.

1. 품 명 표시등

2. 형 식 DC 24 V, LED식

3. 성능인증번호 표시21-1

4. 조 건

5. 비 고

2021 년 03 월 12 일

한국소방산업기술원

형식승인서 - 경종

제 201700753 호

형 식 승 인 서

신청인 성 명 : 이종훈
상 호 : (주)씨엔이지에스
사업장주소 : 경기도 안양시 만안구 전파로24번길 35-21 (안양동)

소방시설설치 · 유지및안전관리에관한법률 제36조제1항 · 제37조제1항 및 소방용품의품질관리등에관한규칙 제8조 · 제9조제3항에 따라 다음과 같이 아래 소방용품의 형식을 승인합니다.

1. 품 명 경종
2. 형 식 DC 24 V, 모터식, 50 mA 이하
3. 형식승인번호 경17-2
4. 조 건
5. 비 고

2017 년 07 월 26 일

한국소방산업기술원

인증관리부-1160 (2020.02.11 대표자 변경에 따른 재발급)

형식승인서 - 발신기

제 201701059 호

형 식 승 인 서

신청인 **성 명 :** 이종훈

상 호 : (주)씨엔이지에스

사업장주소 : 경기도 안양시 만안구 전파로24번길 35-21 (안양동)

소방시설설치 · 유지및안전관리에관한법률 제36조제1항 · 제37조제1항 및 소방용품의품질관리등에관한규칙 제8조 · 제9조제3항에 따라 다음과 같이 아래 소방용품의 형식을 승인합니다.

1. 품 명 발신기

2. 형 식 DC 24 V, 옥내형

3. 형식승인번호 발17-3

4. 조 건

5. 비 고

2017 년 10 월 18 일

한국소방산업기술원

인증관리부-1160 (2020.02.11 대표자 변경에 따른 재발급)

성능인증서 - 비상콘센트 설비

KFI

제 202100548 호

성 능 인 증 서

신청인 **성 명 :** 이종훈

상 호 : (주)씨엔이지에스

사업장주소 : 경기도 안양시 만안구 전파로24번길 35-21 (안양동)

「화재예방, 소방시설 설치·유지 및 안전관리에 관한 법률」 제39조제1항·제6항 「소방용품의 품질관리 등에 관한 규칙」 제17조제1항·제18조제3항에 따라 다음과 같이 소방용품의 성능을 인증합니다.

1. 품 명 비상콘센트설비

2. 형 식 단상 AC 220 V, 수납형, 16A

3. 성능인증번호 비콘21-2

4. 조 건

5. 비 고

2021 년 05 월 11 일

한국소방산업기술원

형식승인서 - 유도등

소형 벽부형 단면용 거실통로

제 202000147 호

형 식 승 인 서

신청인 성 명 : 이종훈
상 호 : (주)씨엔이지에스
사업장주소 : 경기도 안양시 만안구 전파로24번길 35-21 (안양동)

소방시설설치 · 유지및안전관리에관한법률 제36조제1항 · 제37조제1항 및 소방용품의품질관리등에관한규칙 제8조 · 제9조제3항에 따라 다음과 같이 아래 소방용품의 형식을 승인합니다.

1. 품 명 유도등
2. 형 식 AC 220 V, DC 3.6 V, 거실통로용, 소형, 벽부형, LED식, 단면용, 유효점등시간 60분
3. 형식승인번호 유20-8
4. 조 건
5. 비 고

2020 년 02 월 19 일

한국소방산업기술원

소형 천장형 단면용 거실통로

제 202000508 호

형 식 승 인 서

신청인 성 명 : 이종훈
상 호 : (주)씨엔이지에스
사업장주소 : 경기도 안양시 만안구 전파로24번길 35-21 (안양동)

소방시설설치 · 유지및안전관리에관한법률 제36조제1항 · 제37조제1항 및 소방용품의품질관리등에관한규칙 제8조 · 제9조제3항에 따라 다음과 같이 아래 소방용품의 형식을 승인합니다.

1. 품 명 유도등
2. 형 식 AC 220 V, DC 3.6 V, 거실통로용, 소형, 천장형, LED식, 단면용, 유효점등시간 60분
3. 형식승인번호 유20-35
4. 조 건
5. 비 고

2020 년 04 월 29 일

한국소방산업기술원

소형 천장형 양면용 거실통로

제 202000510 호

형 식 승 인 서

신청인 성 명 : 이종훈
상 호 : (주)씨엔이지에스
사업장주소 : 경기도 안양시 만안구 전파로24번길 35-21 (안양동)

소방시설설치 · 유지및안전관리에관한법률 제36조제1항 · 제37조제1항 및 소방용품의품질관리등에관한규칙 제8조 · 제9조제3항에 따라 다음과 같이 아래 소방용품의 형식을 승인합니다.

1. 품 명 유도등
2. 형 식 AC 220 V, DC 3.6 V, 거실통로용, 소형, 천장형, LED식, 양면용, 유효점등시간 60분
3. 형식승인번호 유20-37
4. 조 건
5. 비 고

2020 년 04 월 29 일

한국소방산업기술원

중형 벽부형 단면용 거실통로

제 202000151 호

형 식 승 인 서

신청인 성 명 : 이종훈
상 호 : (주)씨엔이지에스
사업장주소 : 경기도 안양시 만안구 전파로24번길 35-21 (안양동)

소방시설설치 · 유지및안전관리에관한법률 제36조제1항 · 제37조제1항 및 소방용품의품질관리등에관한규칙 제8조 · 제9조제3항에 따라 다음과 같이 아래 소방용품의 형식을 승인합니다.

1. 품 명 유도등
2. 형 식 AC 220 V, DC 4.8 V, 거실통로용, 중형, 벽부형, LED식, 단면용, 유효점등시간 60분
3. 형식승인번호 유20-12
4. 조 건
5. 비 고

2020 년 02 월 19 일

한국소방산업기술원

형식승인서 - 유도등

중형 천장형 단면용 거실통로

제 202000353 호

형 식 승 인 서

신청인 성 명: 이종훈
상 호: (주)씨엔이지에스
사업장주소: 경기도 안양시 만안구 전파로24번길 35-21 (안양동)

소방시설설치 · 유지및안전관리에관한법률 제36조제1항 · 제37조제1항 및 소방용품의품질관리등에관한규칙 제8조 · 제9조제3항에 따라 다음과 같이 아래 소방용품의 형식을 승인합니다.

1. 품 명 유도등
2. 형 식 AC 220 V, DC 4.8 V, 거실통로용, 중형, 천장형, LED식, 단면용, 유효점등시간 60분
3. 형식승인번호 유20-24
4. 조 건
5. 비 고

2020 년 03 월 30 일

한국소방산업기술원

중형 천장형 양면용 거실통로

제 202000354 호

형 식 승 인 서

신청인 성 명: 이종훈
상 호: (주)씨엔이지에스
사업장주소: 경기도 안양시 만안구 전파로24번길 35-21 (안양동)

소방시설설치 · 유지및안전관리에관한법률 제36조제1항 · 제37조제1항 및 소방용품의품질관리등에관한규칙 제8조 · 제9조제3항에 따라 다음과 같이 아래 소방용품의 형식을 승인합니다.

1. 품 명 유도등
2. 형 식 AC 220 V, DC 4.8 V, 거실통로용, 중형, 천장형, LED식, 양면용, 유효점등시간 60분
3. 형식승인번호 유20-25
4. 조 건
5. 비 고

2020 년 03 월 30 일

한국소방산업기술원

소형 벽부형 단면용 계단통로

제 202001229 호

형 식 승 인 서

신청인 성 명: 이종훈
상 호: (주)씨엔이지에스
사업장주소: 경기도 안양시 만안구 전파로24번길 35-21 (안양동)

「화재예방, 소방시설 설치 · 유지 및 안전관리에 관한 법률」 제36조제1항 · 제10항 및 제37조제1항 및 「소방용품의 품질관리 등에 관한 규칙」 제8조 · 제9조 제3항에 따라 다음과 같이 소방용품의 형식을 승인합니다.

1. 품 명 유도등
2. 형 식 AC 220 V, DC 9.6 V, 계단통로용, 소형, 벽부형, LED식, 단면용, 유효점등시간 60분
3. 형식승인번호 유20-9-1
4. 조 건
5. 비 고 유20-9

2020 년 11 월 11 일

한국소방산업기술원

중형 벽부형 단면용 계단통로

제 202001230 호

형 식 승 인 서

신청인 성 명: 이종훈
상 호: (주)씨엔이지에스
사업장주소: 경기도 안양시 만안구 전파로24번길 35-21 (안양동)

「화재예방, 소방시설 설치 · 유지 및 안전관리에 관한 법률」 제36조제1항 · 제10항 및 제37조제1항 및 「소방용품의 품질관리 등에 관한 규칙」 제8조 · 제9조 제3항에 따라 다음과 같이 소방용품의 형식을 승인합니다.

1. 품 명 유도등
2. 형 식 AC 220 V, DC 9.6 V, 계단통로용, 중형, 벽부형, LED식, 단면용, 유효점등시간 60분
3. 형식승인번호 유20-59-1
4. 조 건
5. 비 고 유20-59

2020 년 11 월 11 일

한국소방산업기술원

형식승인서 - 유도등

소형 벽부형 단면용 복도통로

제 202000149 호

형 식 승 인 서

신청인 성 명: 이종훈
상 호: (주)씨엔이지에스
사업장주소: 경기도 안양시 만안구 전파로24번길 35-21 (안양동)

소방시설설치·유지및안전관리에관한법률 제36조제1항·제37조제1항 및 소방용품의품질관리등에관한규칙 제8조·제9조제3항에 따라 다음과 같이 아래 소방용품의 형식을 승인합니다.

1. 품 명 유도등
2. 형 식 AC 220 V, DC 3.6 V, 복도통로용, 소형, 벽부형, LED식, 단면용, 유효점등시간 60분
3. 형식승인번호 유20-10
4. 조 건
5. 비 고

2020 년 02 월 19 일

한국소방산업기술원

중형 단면용 복도통로

제 202000152 호

형 식 승 인 서

신청인 성 명: 이종훈
상 호: (주)씨엔이지에스
사업장주소: 경기도 안양시 만안구 전파로24번길 35-21 (안양동)

소방시설설치·유지및안전관리에관한법률 제36조제1항·제37조제1항 및 소방용품의품질관리등에관한규칙 제8조·제9조제3항에 따라 다음과 같이 아래 소방용품의 형식을 승인합니다.

1. 품 명 유도등
2. 형 식 AC 220 V, DC 4.8 V, 복도통로용, 중형, 벽부형, LED식, 단면용, 유효점등시간 60분
3. 형식승인번호 유20-13
4. 조 건
5. 비 고

2020 년 02 월 19 일

한국소방산업기술원

소형 벽부형 단면용 피난구

제 202000150 호

형 식 승 인 서

신청인 성 명: 이종훈
상 호: (주)씨엔이지에스
사업장주소: 경기도 안양시 만안구 전파로24번길 35-21 (안양동)

소방시설설치·유지및안전관리에관한법률 제36조제1항·제37조제1항 및 소방용품의품질관리등에관한규칙 제8조·제9조제3항에 따라 다음과 같이 아래 소방용품의 형식을 승인합니다.

1. 품 명 유도등
2. 형 식 AC 220 V, DC 3.6 V, 피난구용, 소형, 벽부형, LED식, 단면용, 유효점등시간 60분
3. 형식승인번호 유20-11
4. 조 건
5. 비 고

2020 년 02 월 19 일

한국소방산업기술원

소형 천장형 단면용 피난구

제 202000509 호

형 식 승 인 서

신청인 성 명: 이종훈
상 호: (주)씨엔이지에스
사업장주소: 경기도 안양시 만안구 전파로24번길 35-21 (안양동)

소방시설설치·유지및안전관리에관한법률 제36조제1항·제37조제1항 및 소방용품의품질관리등에관한규칙 제8조·제9조제3항에 따라 다음과 같이 아래 소방용품의 형식을 승인합니다.

1. 품 명 유도등
2. 형 식 AC 220 V, DC 3.6 V, 피난구용, 소형, 천장형, LED식, 단면용, 유효점등시간 60분
3. 형식승인번호 유20-36
4. 조 건
5. 비 고

2020 년 04 월 29 일

한국소방산업기술원

형식승인서 - 유도등

소형 천장형 양면용 피난구

KFI

제 202000511 호

형 식 승 인 서

신청인 성 명 : 이종훈
상 호 : (주)씨엔이지에스
사업장주소 : 경기도 안양시 만안구 전파로24번길 35-21 (안양동)

소방시설설치 · 유지및안전관리에관한법률 제36조제1항 · 제37조제1항 및 소방용품의품질관리등에관한규칙 제8조 · 제9조제3항에 따라 다음과 같이 아래 소방용품의 형식을 승인합니다.

1. 품 명 유도등
2. 형 식 AC 220 V, DC 3.6 V, 피난구용, 소형, 천장형, LED식, 양면용, 유효점등시간 60분
3. 형식승인번호 유20-38
4. 조 건
5. 비 고

2020 년 04 월 29 일

한국소방산업기술원

중형 벽부형 단면용 피난구

KFI

제 202000153 호

형 식 승 인 서

신청인 성 명 : 이종훈
상 호 : (주)씨엔이지에스
사업장주소 : 경기도 안양시 만안구 전파로24번길 35-21 (안양동)

소방시설설치 · 유지및안전관리에관한법률 제36조제1항 · 제37조제1항 및 소방용품의품질관리등에관한규칙 제8조 · 제9조제3항에 따라 다음과 같이 아래 소방용품의 형식을 승인합니다.

1. 품 명 유도등
2. 형 식 AC 220 V, DC 4.8 V, 피난구용, 중형, 벽부형, LED식, 단면용, 유효점등시간 60분
3. 형식승인번호 유20-14
4. 조 건
5. 비 고

2020 년 02 월 19 일

한국소방산업기술원

중형 천장형 단면용 피난구

KFI

제 202000503 호

형 식 승 인 서

신청인 성 명 : 이종훈
상 호 : (주)씨엔이지에스
사업장주소 : 경기도 안양시 만안구 전파로24번길 35-21 (안양동)

소방시설설치 · 유지및안전관리에관한법률 제36조제1항 · 제37조제1항 및 소방용품의품질관리등에관한규칙 제8조 · 제9조제3항에 따라 다음과 같이 아래 소방용품의 형식을 승인합니다.

1. 품 명 유도등
2. 형 식 AC 220 V, DC 4.8 V, 피난구용, 중형, 천장형, LED식, 단면용, 유효점등시간 60분
3. 형식승인번호 유20-34
4. 조 건
5. 비 고

2020 년 04 월 29 일

한국소방산업기술원

중형 천장형 양면용 피난구

KFI

제 202000355 호

형 식 승 인 서

신청인 성 명 : 이종훈
상 호 : (주)씨엔이지에스
사업장주소 : 경기도 안양시 만안구 전파로24번길 35-21 (안양동)

소방시설설치 · 유지및안전관리에관한법률 제36조제1항 · 제37조제1항 및 소방용품의품질관리등에관한규칙 제8조 · 제9조제3항에 따라 다음과 같이 아래 소방용품의 형식을 승인합니다.

1. 품 명 유도등
2. 형 식 AC 220 V, DC 4.8 V, 피난구용, 중형, 천장형, LED식, 양면용, 유효점등시간 60분
3. 형식승인번호 유20-26
4. 조 건
5. 비 고

2020 년 03 월 30 일

한국소방산업기술원

형식승인서 - 유도등

대형 벽부형 단면용 피난구

제 202001272 호

형 식 승 인 서

신청인 성 명 : 이종훈
상 호 : (주)씨엔이지에스
사업장주소 : 경기도 안양시 만안구 전파로24번길 35-21 (안양동)

「화재예방, 소방시설 설치 · 유지 및 안전관리에 관한 법률」 제36조제1항 · 제10항 및 제37조제1항 및 「소방용품의 품질관리 등에 관한 규칙」 제8조 · 제9조 제3항에 따라 다음과 같이 소방용품의 형식을 승인합니다.

1. 품 명 유도등
2. 형 식 AC 220 V, DC 4.8 V, 피난구용, 대형, 벽부형, LED식, 단면용, 유효점등시간 60분
3. 형식승인번호 유20-83
4. 조 건
5. 비 고

2020 년 11 월 18 일

한국소방산업기술원

대형 천장형 양면용 피난구

제 202001274 호

형 식 승 인 서

신청인 성 명 : 이종훈
상 호 : (주)씨엔이지에스
사업장주소 : 경기도 안양시 만안구 전파로24번길 35-21 (안양동)

「화재예방, 소방시설 설치 · 유지 및 안전관리에 관한 법률」 제36조제1항 · 제10항 및 제37조제1항 및 「소방용품의 품질관리 등에 관한 규칙」 제8조 · 제9조 제3항에 따라 다음과 같이 소방용품의 형식을 승인합니다.

1. 품 명 유도등
2. 형 식 AC 220 V, DC 4.8 V, 피난구용, 대형, 천장형, LED식, 양면용, 유효점등시간 60분
3. 형식승인번호 유20-85
4. 조 건
5. 비 고

2020 년 11 월 18 일

한국소방산업기술원

대형 천장형 단면용 피난구

제 202001273 호

형 식 승 인 서

신청인 성 명 : 이종훈
상 호 : (주)씨엔이지에스
사업장주소 : 경기도 안양시 만안구 전파로24번길 35-21 (안양동)

「화재예방, 소방시설 설치 · 유지 및 안전관리에 관한 법률」 제36조제1항 · 제10항 및 제37조제1항 및 「소방용품의 품질관리 등에 관한 규칙」 제8조 · 제9조 제3항에 따라 다음과 같이 소방용품의 형식을 승인합니다.

1. 품 명 유도등
2. 형 식 AC 220 V, DC 4.8 V, 피난구용, 대형, 천장형, LED식, 단면용, 유효점등시간 60분
3. 형식승인번호 유20-84
4. 조 건
5. 비 고

2020 년 11 월 18 일

한국소방산업기술원

중형 와이드형(벽부) 단면용 피난구

제 202000352 호

형 식 승 인 서

신청인 성 명 : 이종훈
상 호 : (주)씨엔이지에스
사업장주소 : 경기도 안양시 만안구 전파로24번길 35-21 (안양동)

소방시설설치 · 유지및안전관리에관한법률 제36조제1항 · 제37조제1항 및 소방용품의품질관리등에관한규칙 제8조 · 제9조제3항에 따라 다음과 같이 아래 소방용품의 형식을 승인합니다.

1. 품 명 유도등
2. 형 식 AC 220 V, DC 4.8 V, 피난구용, 중형, 벽부형, LED식, 단면용, 유효점등시간 60분
3. 형식승인번호 유20-23
4. 조 건
5. 비 고

2020 년 03 월 30 일

한국소방산업기술원

형식승인서 - 유도등

음성점멸 중형 와이드 피난구

KFI

제 202100957 호

형 식 승 인 서

신청인 성 명 : 이종훈
상 호 : (주)씨엔이지에스
사업장주소 : 경기도 안양시 만안구 전파로24번길 35-21 (안양동)

「화재예방, 소방시설 설치·유지 및 안전관리에 관한 법률」 제36조제1항·제10항 및 제37조제1항 및 「소방용품의 품질관리 등에 관한 규칙」 제8조·제9조 제3항에 따라 다음과 같이 소방용품의 형식을 승인합니다.

1. 품 명 유도등
2. 형 식 AC 220 V, DC 4.8 V, 피난구용, 중형, 벽부형, LED식, 단면용, 유효점등시간 60분, 음성/점멸유도장치겸용
3. 형식승인번호 유21-52
4. 조 건
5. 비 고

2021 년 08 월 20 일

한국소방산업기술원

음성점멸 중형 벽부 피난구

KFI

제 202100757 호

형 식 승 인 서

신청인 성 명 : 이종훈
상 호 : (주)씨엔이지에스
사업장주소 : 경기도 안양시 만안구 전파로24번길 35-21 (안양동)

「화재예방, 소방시설 설치·유지 및 안전관리에 관한 법률」 제36조제1항·제10항 및 제37조제1항 및 「소방용품의 품질관리 등에 관한 규칙」 제8조·제9조 제3항에 따라 다음과 같이 소방용품의 형식을 승인합니다.

1. 품 명 유도등
2. 형 식 AC 220 V, DC 4.8 V, 피난구용, 중형, 벽부형, LED식, 단면용, 유효점등시간 60분, 음성/점멸유도장치겸용
3. 형식승인번호 유21-46
4. 조 건
5. 비 고

2021 년 06 월 28 일

한국소방산업기술원

형식승인번호 LIST

품명	규격	크기	분류	모델명	승인번호	전자파적합등록번호	사양서페이지	승인서페이지
GR형복합식수신기				CNS-3100-GR	수21-2	R-R-cN1-CNS-3100-GR	18	68
R형복합식수신기				CNS-3100	수17-6	R-R-cN1-CNS-3100	19	69
윈도우중계기2:2	2/2			CNM120-W110	중18-17	R-R-cN1-CNM120-W110	20	70
윈도우중계기4:3	4/3			CNM140-W110	중17-34	R-R-cN1-CNM140-W110	20	71
아날로그중계기2:2	2/2			CNM120-A100	중18-21	R-REM-cN1-CNM120-A100	21	72
아날로그중계기4:4	4/4			CNM140-A100	중18-22	R-REM-cN1-CNM140-A100	21	73
광전식아날로그감지기	비방수형			CND200-AS1G	감17-101	R-REM-cN1-CND200-AS1G	22	74
정온식아날로그감지기	비방수형			CND200-AH1G	감17-102	R-REM-cN1-CHD200-AH1G	23	75
광전식스포트형감지기	비방수형			CND300-SN1G	감21-66	R-R-cN1-CND300-SN1G	24	76
정온식스포트형감지기	비방수형			CND20A-FN1G	감19-74	R-R-cN1-CND20A-FN1B	24	77
차동식스포트형감지기	비방수형			CND20A-RN1G	감19-73	R-R-cN1-CND20A-RN1G	24	78
단독경보형감지기	비방수형			CND100-SN3G	감21-56	R-R-cN1-CND100-SN3G	25	79
정온식스포트형감지기	방수형			CND20A-FN1B	감20-17	R-R-cN1-CND20A-FN1B	26	80
차동식스포트형감지기	방수형			CND20A-RN1B	감20-22	R-R-cN1-CND20A-RN1G	27	81
정온식아날로그감지기	방수형			CND200-AH1B	감19-42	R-R-cN1-CND200-AH1B	27	82
중계반	4800/4800			CNR200-A180	중19-4	R-R-cN1-CNR200-A180	29	83
시각경보기 동기장치	동기식			CNA100-DB1W	시각20-17	-	30	84
시각경보기	동기식			CNA100-SB1W	시각20-17	-	30	84
시각경보기	비동기식			CNA100-SB0W	시각20-18	-	30	85
표시등(LED)				CNL100-LG0W	표시21-1	-	32	86
경종				CNB100-MA1G	경17-2	-	33	87
발신기				CNP200-AG1B	발17-3	-	33	88
비상콘센트설비				CNC100-SB0A	비콘21-2	-	35	89
거실	벽부	소형		CNE30W-L000	유20-8	R-R-cN1-CNE30W-L000	43	90
거실	천장	소형	단면	CNE30C-L000	유20-35	R-R-cN1-CNE10C-L100	43	90
거실	천장	소형	양면	CNE30C-L100	유20-37	R-R-cN1-CNE10C-L100	43	90
거실	벽부	중형		CNE30W-L010	유20-12	R-R-cN1-CNE30W-L010	44	90
거실	천장	중형	단면	CNE30C-L010	유20-24	R-R-cN1-CNE10C-L110	44	91
거실	천장	중형	양면	CNE30C-L110	유20-25	R-R-cN1-CNE10C-L110	44	91
계단	벽부	소형		CNE20W-L000	유20-9-1	R-R-cN1-CNE20W-L000	45	91
계단	벽부	중형		CNE20W-L010	유20-59-1	R-R-cN1-CNE20W-L010	45	91
복도	벽부	소형		CNE30W-L000	유20-10	R-R-cN1-CNE30W-L000	45	92
복도	벽부	중형		CNE30W-L010	유20-13	R-R-cN1-CNE30W-L010	45	92
피난구	벽부	소형		CNE10W-L000	유20-11	R-R-cN1-CNE30W-L000	46	92
피난구	천장	소형	단면	CNE10C-L000	유20-36	R-R-cN1-CNE10C-L100	46	92
피난구	천장	소형	양면	CNE10C-L100	유20-38	R-R-cN1-CNE10C-L100	46	93
피난구	벽부	중형		CNE10W-L010	유20-14	R-R-cN1-CNE30W-L010	47	93
피난구	천장	중형	단면	CNE10C-L010	유20-34	R-R-cN1-CNE10C-L110	47	93
피난구	천장	중형	양면	CNE10C-L110	유20-26	R-R-cN1-CNE10C-L110	47	93
피난구	벽부	대형		CNE10W-L020	유20-83	R-R-cN1-CNE10W-L020	48	94
피난구	천장	대형	단면	CNE10C-L020	유20-85	R-R-cN1-CNE10C-L120	48	94
피난구	천장	대형	양면	CNE10C-L120	유20-84	R-R-cN1-CNE10C-L120	48	94
피난구	와이드	중형		CNE10W-W010	유20-23	R-R-cN1-CNE10W-W010	49	94
피난구[음]	와이드	중형		CNE50W-W010	유21-52	R-R-cN1-CNE50W-W010	50	95
피난구[음]	벽부	중형		CNE50W-L010	유21-46	R-R-cN1-CNE50W-L010	50	95

부록_자동화재탐지설비의 설치기준, 성능기준

· 연기감지기의 설치장소

① 계단 및 경사로(15[m] 미만제외)
② 복도(30[m] 미만 제외)
③ 엘리베이터 권상기실,린넨슈트,
파이프덕트 기타 이와 유사한장소
④ 천정 또는 반자의 높이가 15~20[m] 미만의장소
⑤ 천장 또는 반자의 높이가 15~20m 미만의 장소
⑥ 합숙소
⑦ 의료시설, 입원실이 있는 의원, 조사원
⑧ 교정 및 군사시설
⑨ 고시원

· 열반도체식 감지기의 설치기준

① 감지기(차동식 분포형 제외)는 실내로의
공기유입구로부터 1.5m 이상 떨어진 위치에 설치할 것
② 스포트형 감지기는 45° 이상 경사되지 아니하도록 부착할 것
③ 스포트형 감지기의 바닥면적

부착높이 및 소방대상물의 구분		감지기 종류				
		차동식, 보상식 스포트형		정온식 스포트형		
		1종	2종	특종	1종	2종
4m 미만	내화구조	90	70	70	60	20
	기타구조	50	40	40	30	15
4m 이상	내화구조	45	35	35	30	-
8m 미만	기타구조	30	25	25	15	-

· 연기감지기의 설치기준

① 복도 및 통로는 보행거리 30m(3종은 20m)마다
1개 이상으로 할 것
② 계단 및 경사로는 수직거리 15m(3종은 10m)마다
1개 이상으로 할 것
③ 감지기는 벽 또는 보로부터 0.6m 이상 떨어진 곳에 설치할 것
④ 바닥면적

부착높이	감지기 종류	
	1종 및 2종	3종
4m 미만	150	50
4m 이상 20m 미만	75	설치하지 못함

· P형 1급 수신기의 기능

① 화재표시작동시험장치
② 수신기와 감지기 사이의 도통시험장치
③ 상용전원과 예비전원의 자동절환장치
④예비전원 양부시험장치
⑤전화연락장치

· R형 수신기의 특성

① 선로수가 적어 경제적이다.
② 선로길이를 길게 할 수 있다.
③ 증설 또는 이설이 비교적 쉽다.
④ 화재발생지구를 선명하게 숫자로 표시할 수 있다.
⑤ 신호의 전달이 확실하다

기기	시간
P형,P형복합식, R형,R형복합식, GP형,GP형복합식	5초이내 (축적형60초이내)
중계기	5초 이내
비상방송설비	10초 이하

· 음향장치의 설치

5층 이상이고 연면적 3000㎡를 초과하는 특정소방대상물의 경보

발화층	경보층	
	30층 미만	30층 이상
2층 이상 발화	발화층	발화층
	직상층	직상 4개층
1층 발화	발화층	발화층
	직상층	직상 4개층
	지하층	지하층
지하층 발화	발화층	발화층
	직상층	직상층
	기타의 지하층	기타의 지하층

· 음향장치의 구조 및 성능기준

① 정격전압의 80% 전압에서 음향을 발할 것
(단, 건전지를 주전원으로 사용하는 음향장치는 제외)
② 음량은 1m 떨어진 위치에서 90dB 이상일 것
③ 감지기, 발신기의 작동과 연동하여 작동할 것

· 자동화재속보설비 설치기준

① 자동화재탐지설비와 연동으로 소방관서에 통보할 것
② 조작스위치는 바닥으로부터 0.8~1.5m 이하의 높이에 설치하고,
보기 쉬운 곳에 스위치임을 표시한 표지를 할 것

부록_자동화재탐지설비의 설치기준, 성능기준

· 비상방송설비의 설치기준

① 확성기의 음성입력은 실내1W, 실외 3W 이상일 것
② 확성기는 각 층마다 설치하되,
각 부분으로부터의 수평거리는 25m 이하일 것
③ 음량조정기는 3선식 배선일 것
④ 비상방송 개시시간은 10초 이하일 것

· 비상콘센트의 설치대상

① 11층 이상의 층
② 지하 3층 이상이고, 지하층의 바닥면적 합계가 1000㎡ 이상은 지하층의 전층
③ 지하가 중 터널길이 500m 이상

· 비상전원 용량

설비의 종류	비상전원 용량
자동화재탐지설비, 비상경보설비, 자동화재속보설비	10분 이상
유도등, 비상콘센트설비, 옥내소화전설비(30층미만), 제연설비, 물분무소화설비, 특별피난계단의 계단실 및 부속실 제연설비(30층 미만)	20분 이상
옥내소화전설비(30~49층이하), 특별피난계단의 계단실 및 부속실 제연설비(30~49층이하), 연결송수관설비(30~49층이하), 스프링클러설비(30~49층이하)	40분 이상
유도등, 비상조명등(지하상가 및 11층 이상), 옥내소화전설비(50층이상), 특별피난계단의 계단실 및 부속실 제연설비(50층 이상), 연결송수관설비(50층 이상), 스프링클러설비(50층 이상)	50분 이상

· 무선통신보조설비의 수평거리와 보행거리

① 수평거리

수평거리	기기
25m 이하	발신기
	음향장치(확성기)
	비상콘센트(지하상가 또는 지하바닥면적 합계 3000㎡ 이상)
50m 이하	비상콘센트(기타)

② 보행거리

보행거리	기기
15m 이하	유도표지
20m 이하	복도통로유도등
	거실통로유도등
	3종 연기감지기
30m 이하	1,2종 연기감지기
300m 이하	무선기기 접속단자

③ 수직거리

수직거리	기기
15m 이하	1,2종 연기감지기
10m 이하	3종연기감지기

· 비상콘센트 전원회로의 설치기준

구분	전압	용량	플러그접속기
단상 교류	220V	1.5kVA이상	접지형 2극

① 한 전용회로에 설치하는 비상콘센트는 10개 이하로할것
② 풀박스는 1.6[mm]이상의 철판을 사용할 것

부록_유도등의 설치기준

설치장소	
대형 피난구 유도등	1. 공연장,집회장(종교집회장 포함),관람장,운동시설
통로유도등 객석유도등	2. 유흥주점영업시설(식품위생법 시행령 제21조 제8호 '라'목에 의거 손님이 춤을 출 수 있는 무대가 설치된 나이트 클럽, 캬바레 또는 이와 비슷한 영업시설)
대형 피난구 유도등 통로유도등	3. 위락시설.판매시설.운수시설(관광진흥법 제3조 1항 제2호에 따른 관광 숙박업.의료시설.장례식장.방송통신시설.전시장.지하상가.지하철역서
중형피난구유도등 통로유도등	4. 숙박시설(3호의 관광숙박업 외의 것)오피스텔
중형피난구유도등 통로유도등	5. 1호부터 3호까지 외의 건축물로서, 지하층.무창층 또는 층수가 11층 이상인 특정소방대상물
소형피난구유도등 통로유도등	6. 1호부터 5호까지 외의건축물로서 근린생활시설.노유자시설.업무시설.발전시설.종교시설 (집회장 용도로 사용하는 부분제외).교육연구시설.수련시설.공장.창고시설.교정 및 군사시설(국방.군사시설 제외). 기숙사.자동차정비공장.운전학원 및 정비학원.다중이용업소.복합건축물.아파트
음성점멸유도등	제1종 근린생활시설,안마시술소,문화 및 집회시설,종교시설,판매시설,의료시설, 교육,연군시설,사회복지시설,수련시설,국가 또는 지자체청사,숙박시설, 방송국전화국,장례식장,공동주택 중 아파트 및 10세대 이상의 연립주택 및 다세대주택
피난구유도표지 통로유도표지	7. 그 밖의 것

설치기준	
피난구유도등	바닥으로부터 1.5M 이상인 곳
복도통로유도등	구부러진 모퉁이 및 보행거리 20M 마다 설치 바닥으로부터 높이 1.0M 이하의 위치에 설치
거실통로유도등	구부러진 모퉁이 및 보행거리 20M 마다 설치 바닥으로부터 높이 1.5M 이상의 위치에 설치
계단통로유도등	각 층의 경사로참 또는 계단참마다(1개 층에 경사로참 또는 계단참이 2이상 있는 경우에는 2개의 계단참마다)설치 바닥으로부터 높이 1.0M 이하에 설치
객석유도등	설치개수 ≥ $\frac{\text{직선부분의 길이 -1}}{4}$

설치 제외	
피난구유도등	1. 바닥면적 1,000㎡미만인 층으로서 옥내로부터 직접 지상으로 통하는 출입구(외부에서 식별이 용이한 경우에 한한다) 2. 대각선 길이가 15m 이내의 구획된 실의 출입구 3. 실 각 부분으로부터 하나의 출입구에 이르는 보행거리가 20 m 이하이고 비상조명등과 유도표지가 설치된 거실의 출입구 4. 출입구가 3 이상 있는 거실로서 그 거실 각 부분으로부터 하나의 출입구에 이르는 보행거리가 30 m 이하인 경우에는 주된 출입구 2개소외의 출입구(유도표지가 부착된 출입구를 말한다). 다만, 공연장·집회장·관람장·전시장·판매시설·운수시설·숙박시설·노유자시설·의료시설·장례식장의 경우에는 그러하지 아니하다.
통로유도등	1. 구부러지지 아니한 복도 또는 통로로서 길이가 30 m 미만인 복도 또는 통로 2. 제1호에 해당하지 않는 복도 또는 통로로서 보행거리가 20 m 미만이고 그 복도 또는 통로와 연결된 출입구 또는 그 부속실의 출입구에 피난구유도등이 설치된 복도 또는 통로
객석유도등	1. 주간에만 사용하는 장소로서 채광이 충분한 객석 2. 거실 등의 각 부분으로부터 하나의 거실출입구에 이르는 보행거리가 20 m 이하인 객석의 통로로서 그 통로에 통로유도등이 설치된 객석
유도표지	1. 유도등이 제5조와 제6조(피난구,통로유도등 설치기준)에 적합하게 설치된 출입구·복도·계단 및 통로 2. 제1항제1호·제2호와 제2항에 해당하는 출입구·복도·계단 및 통로
음성점멸유도등	모든 피난구유도등에 음성 및 점멸 기능 설치하는 경우 대피 시 혼란을 야기할 수 있어 이를 방지하고자 <장애인등편의법 일부조항 처리지침('19.2.15)>을 통해 점멸과 음성기능이 있는 피난구유도등은 피난계단 및 피난층 출입구에 설치

Total Fire Prevention System

www.cnegs.com

CNEGS
주식회사 씨엔이지에스

경기도 안양시 만안구 전파로 24번길 35-21 (우)14086
Tel. 031-443-1194 Fax. 031-464-1191